Kamat 冰箱櫃上櫃鉸鏈

安裝說明

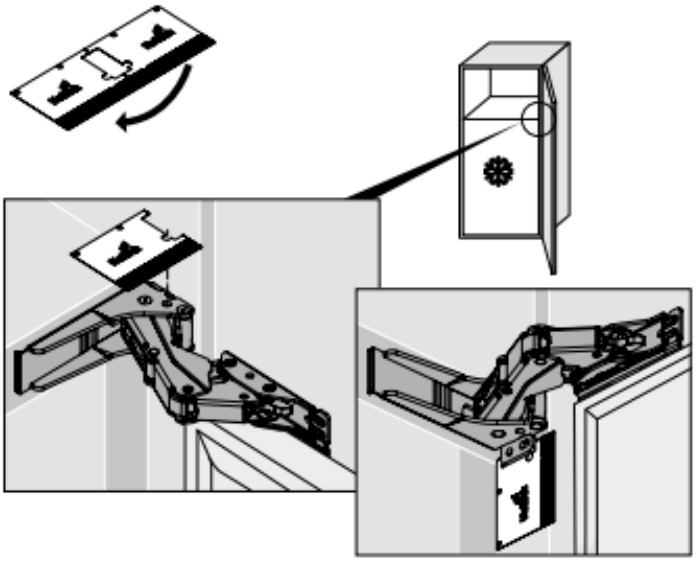

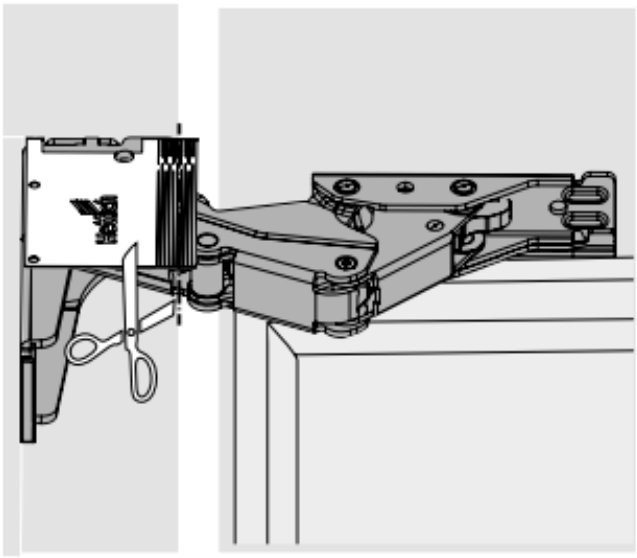

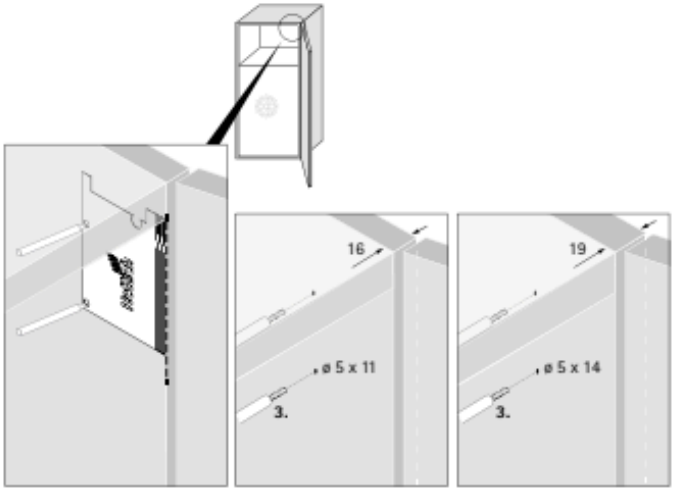

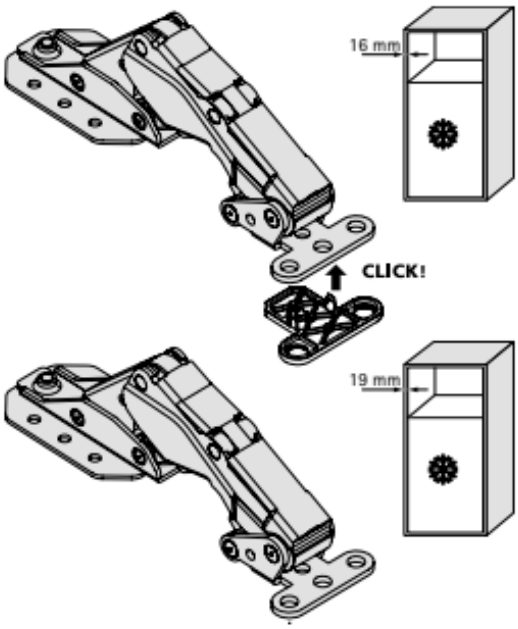

版權所有 © 2026 智珣有限公司

Kamat 冰箱櫃上櫃鉸鏈

安裝說明

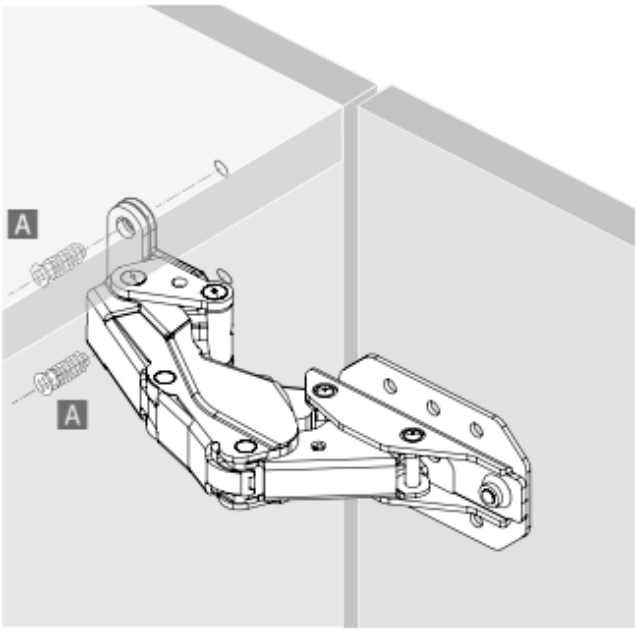

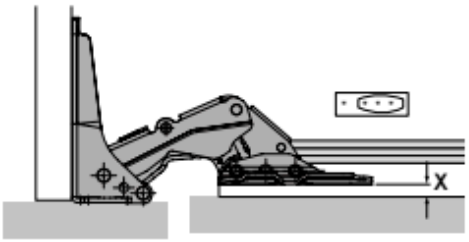

X		
1 mm	-	-
2 mm	1	-
3 mm	1	1
4 mm	1	2
5 mm	1	3
6 mm	1	4

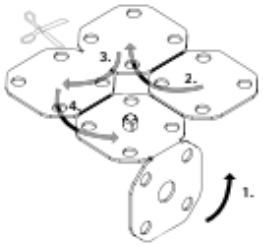

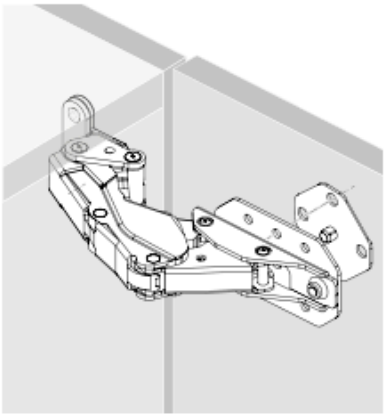

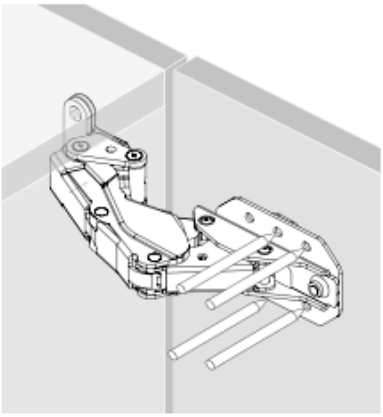

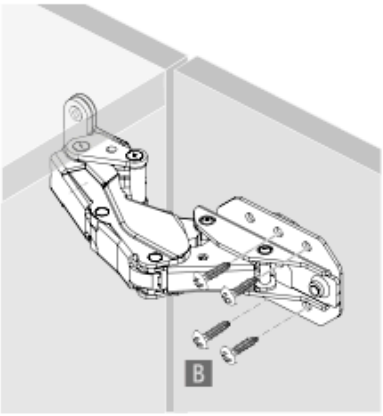

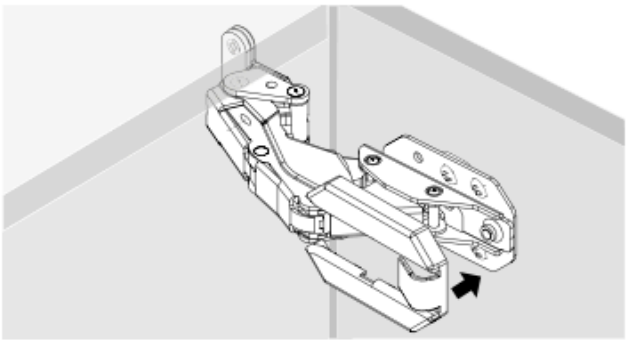

版權所有 © 2026 智珣有限公司