Easys 200 冰箱櫃電動拍拍手

安裝說明

1. **說明**

2.組件

1 Easys

2 電源裝置

3 推桿配對

4 間隙片

5 螺絲

6 安裝模具

7 操作說明書

功能

Easys 實現嵌入式冰箱電動輔助開啟。

在冰箱門上按壓，門被推彈開啟維持2.5~5秒開啟，以便用手將門板完全打開。

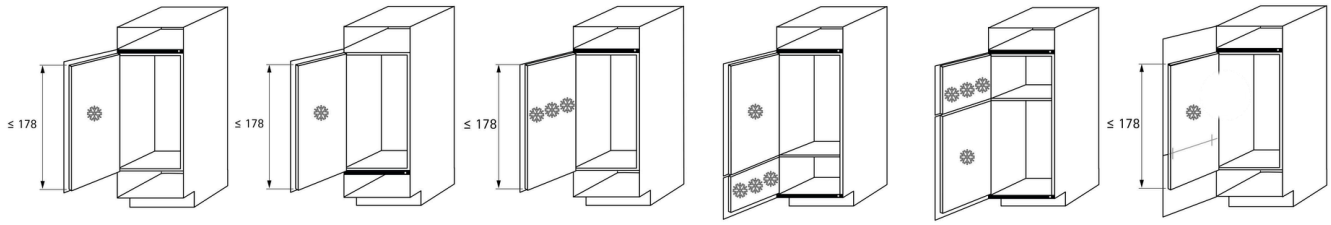

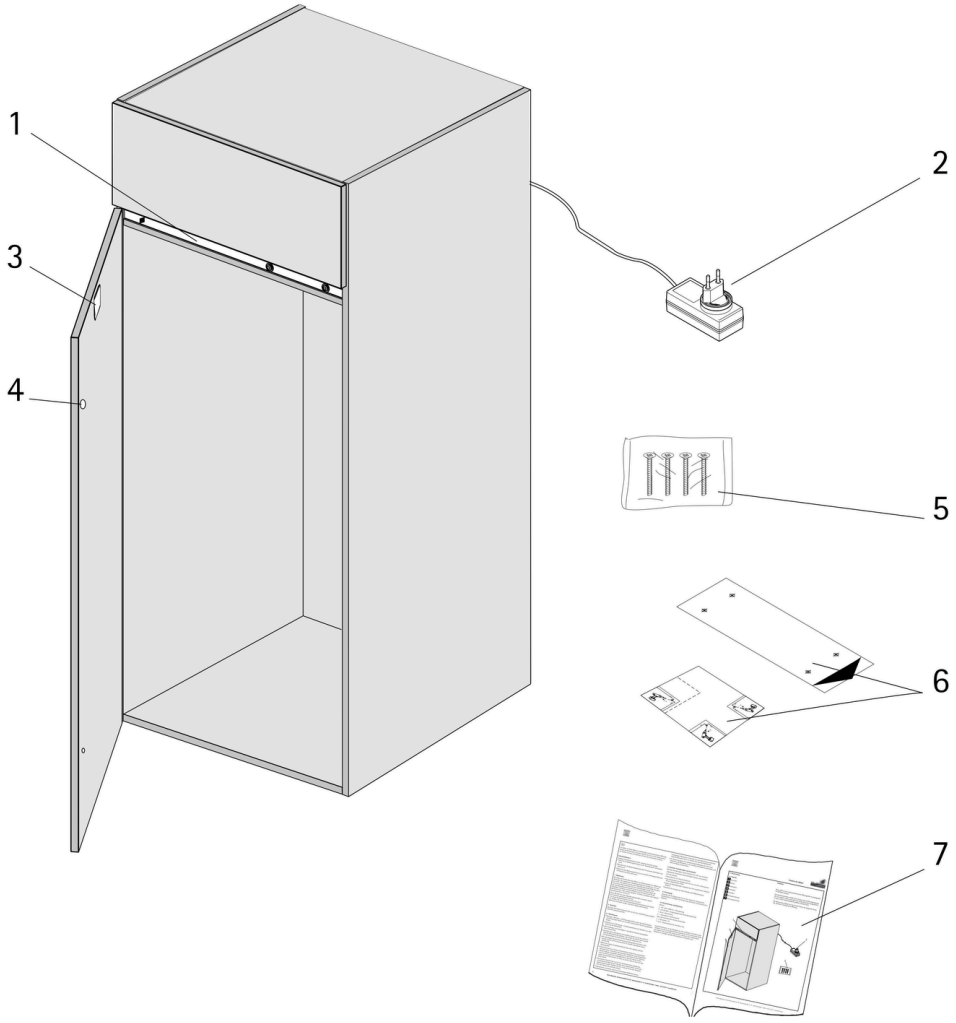

版權所有 © 2026 智珣有限公司

Easys 200 冰箱櫃電動拍拍手

安裝說明

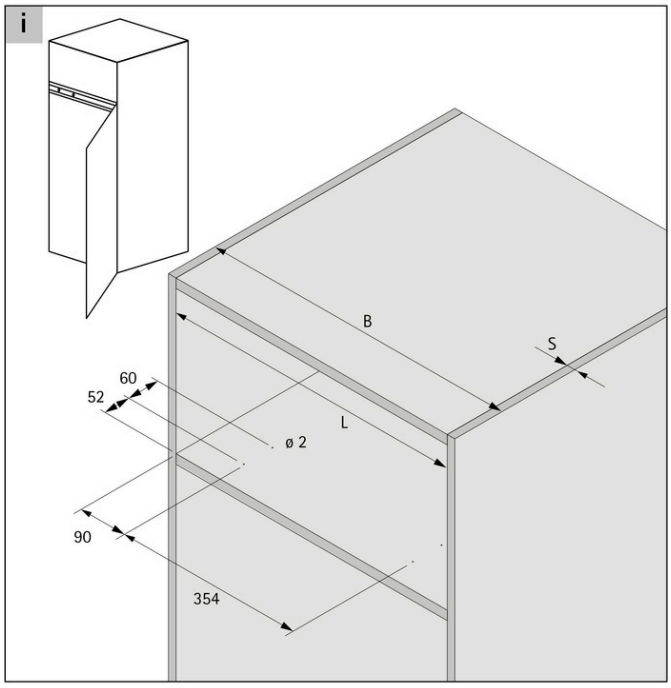

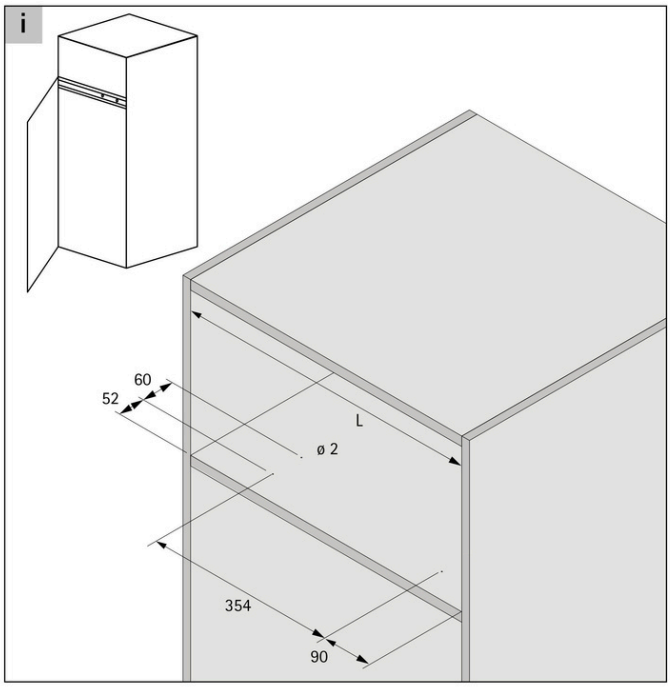

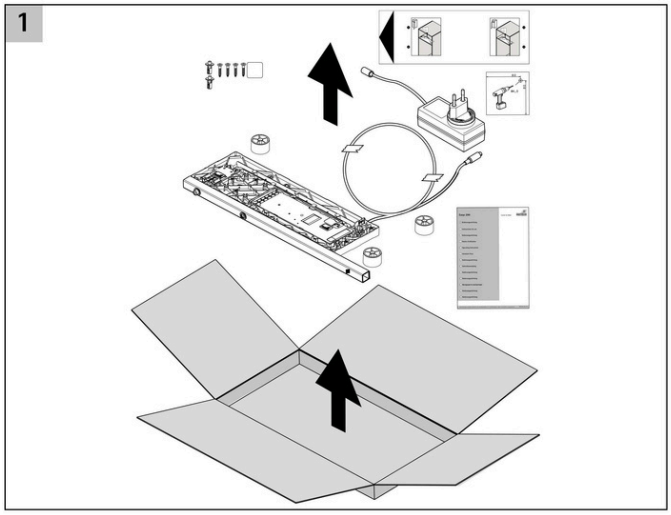

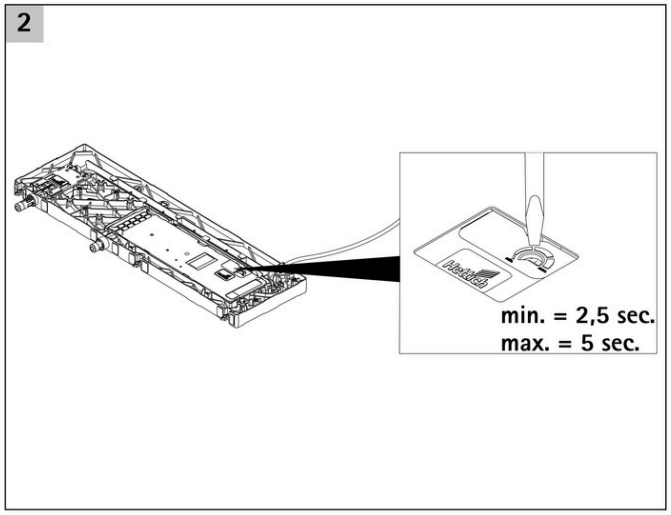

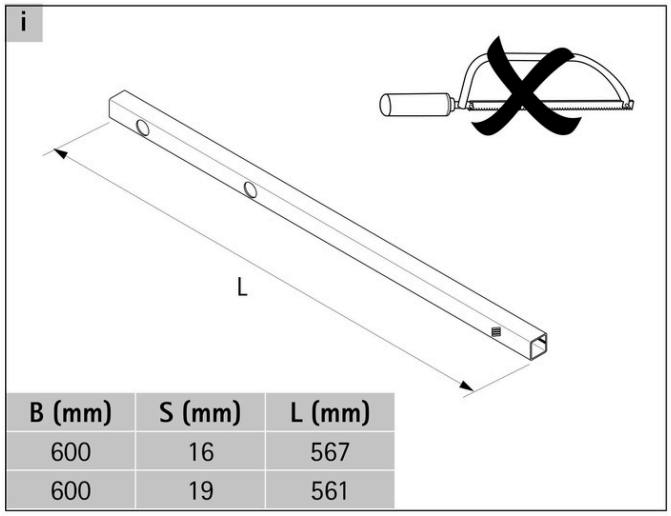

B (mm)	S (mm)	L (mm)
600	16	567
600	19	561

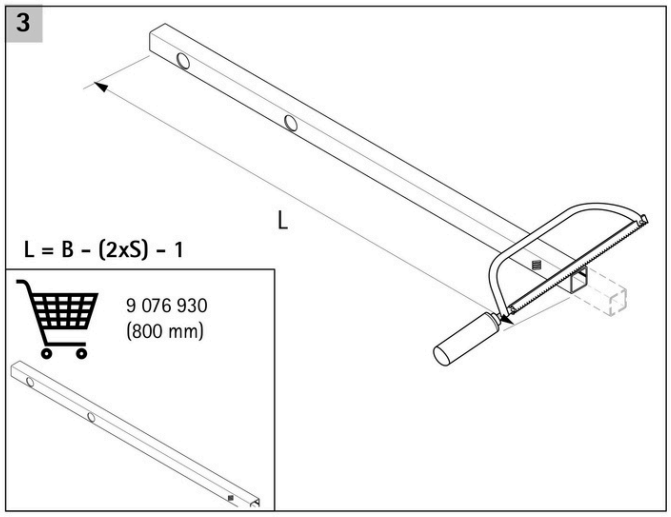

版權所有 © 2026 智珣有限公司

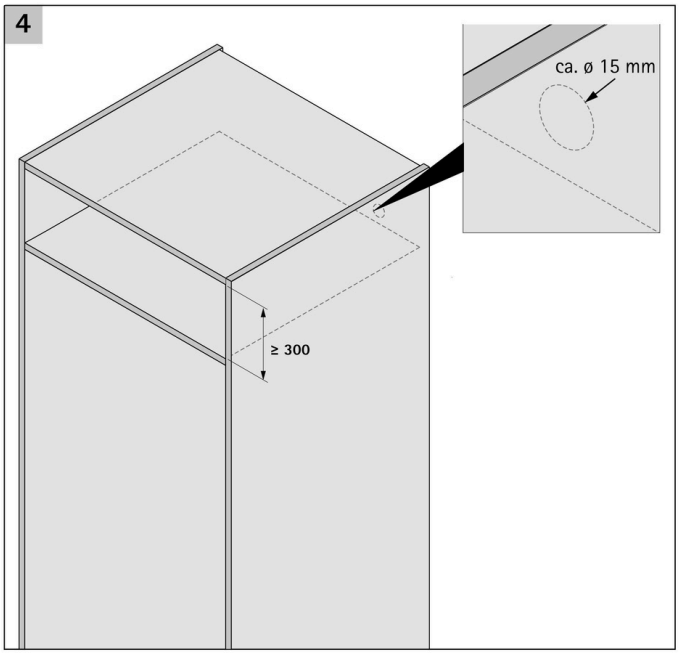

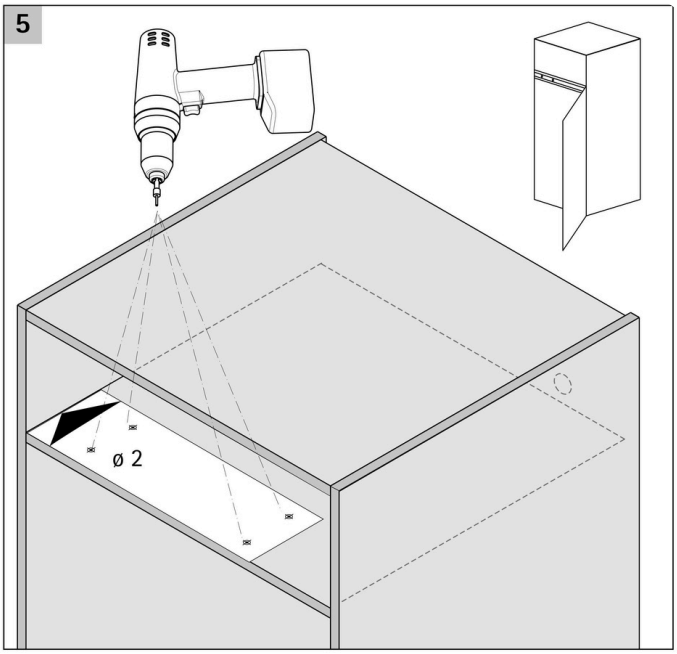

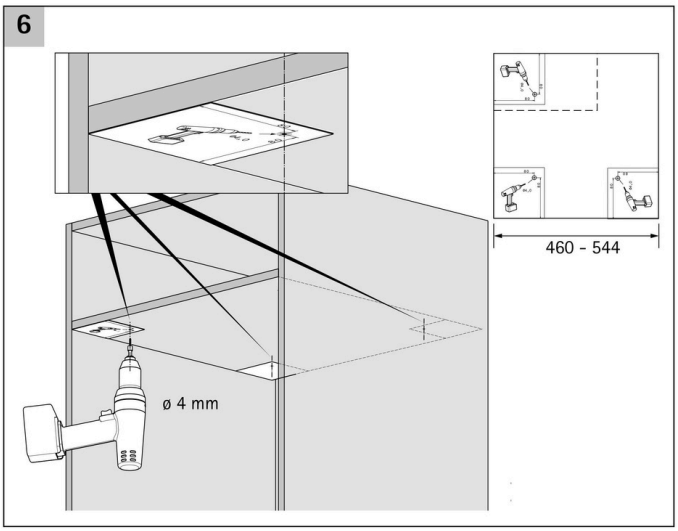

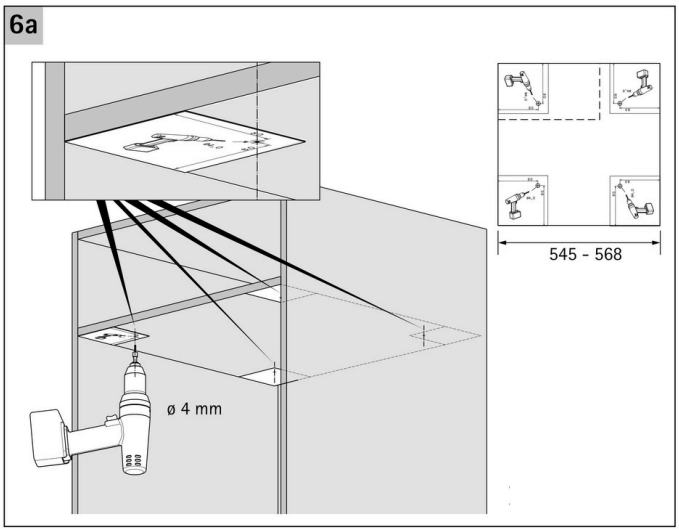

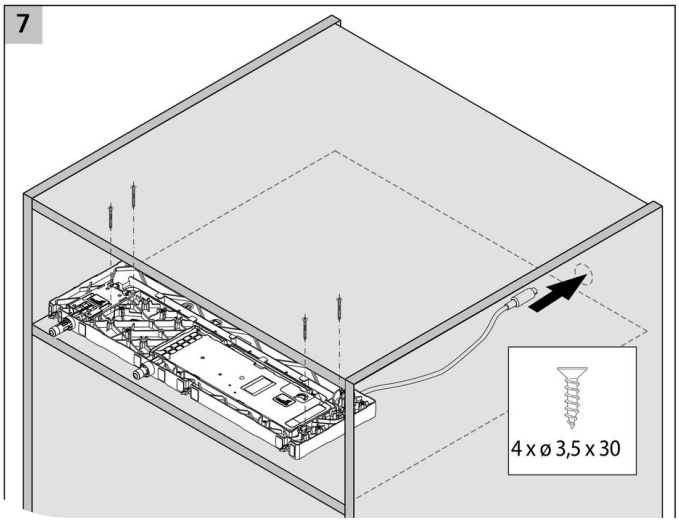

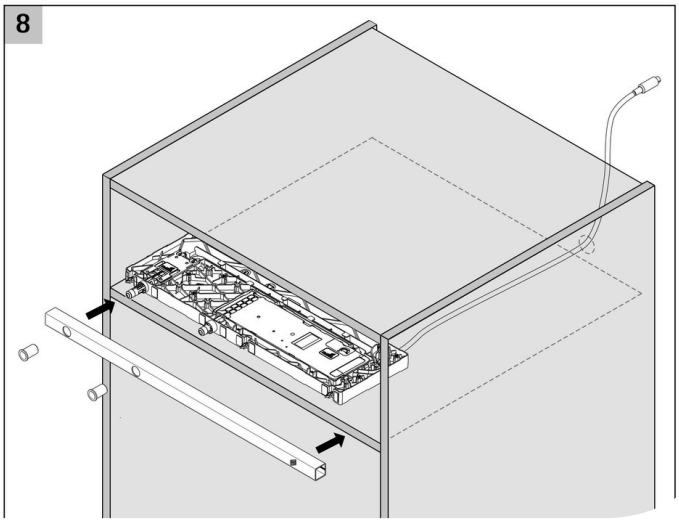

版權所有 © 2026 智珣有限公司

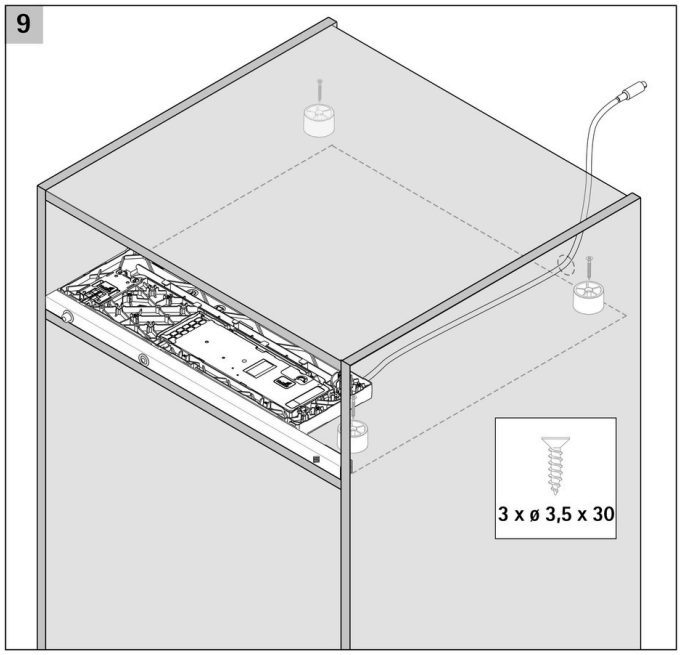

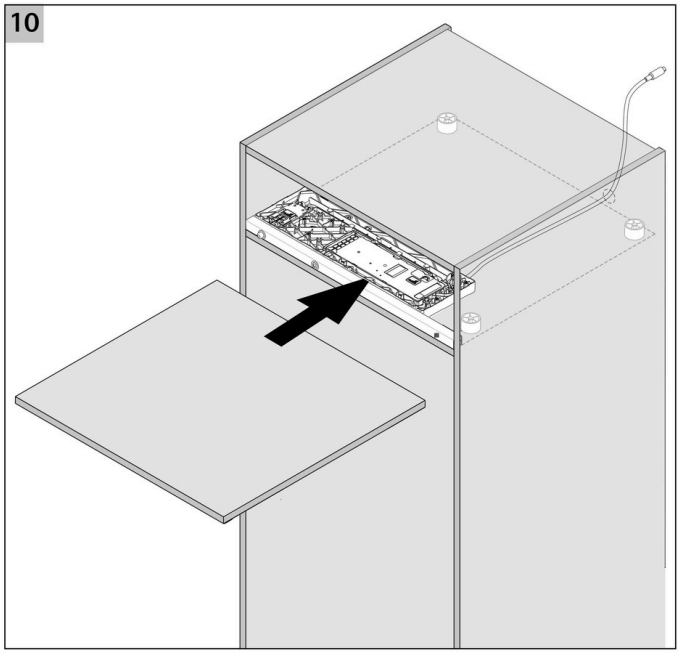

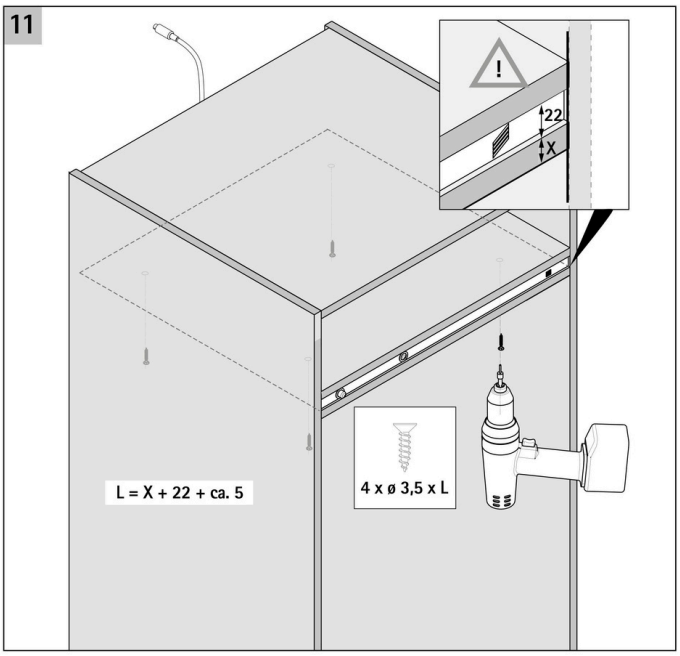

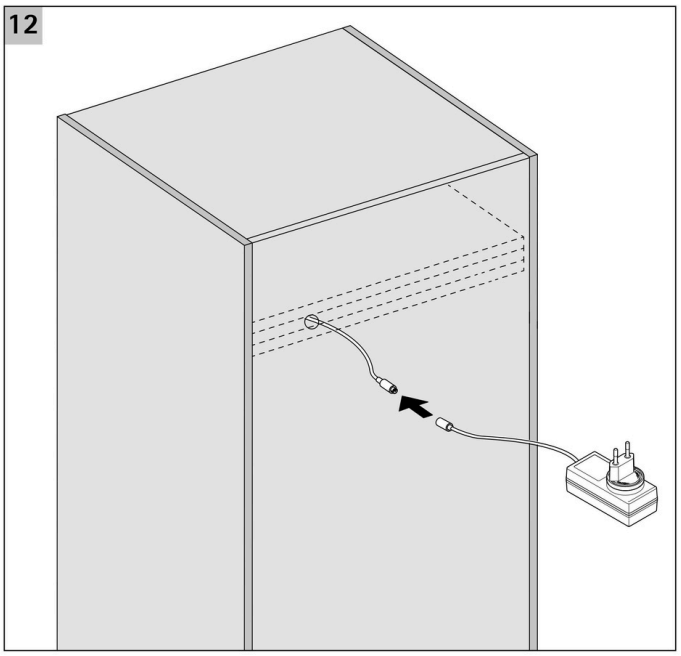

版權所有 © 2026 智珣有限公司

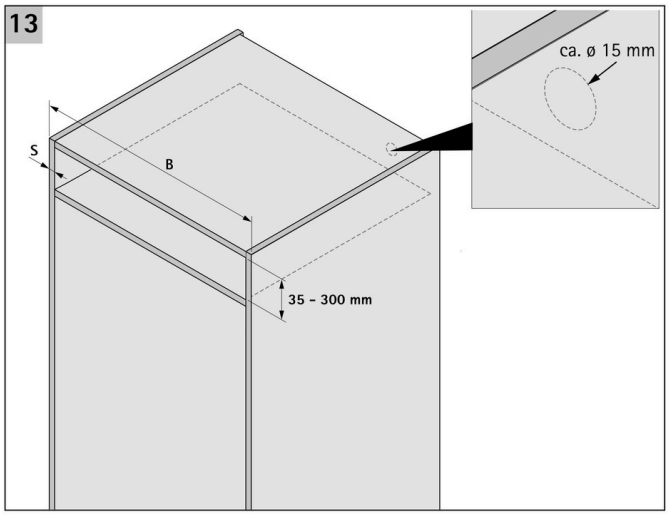

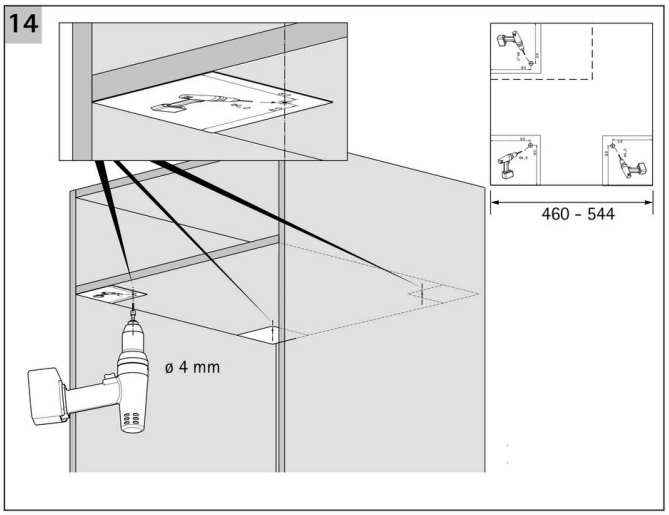

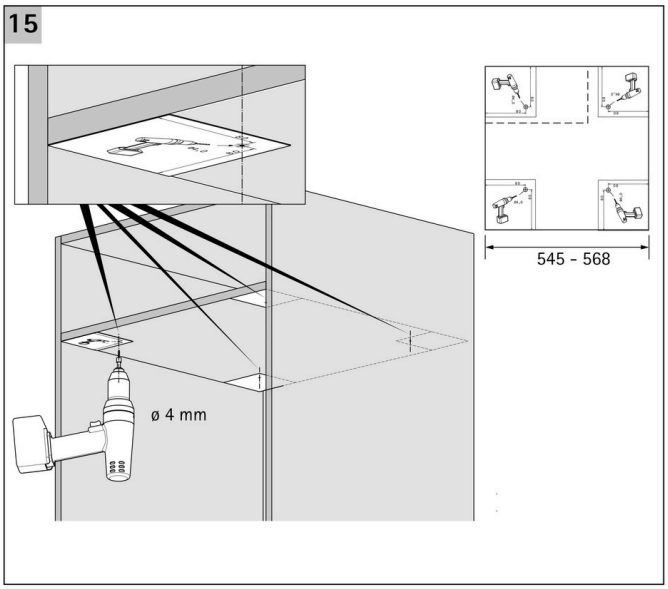

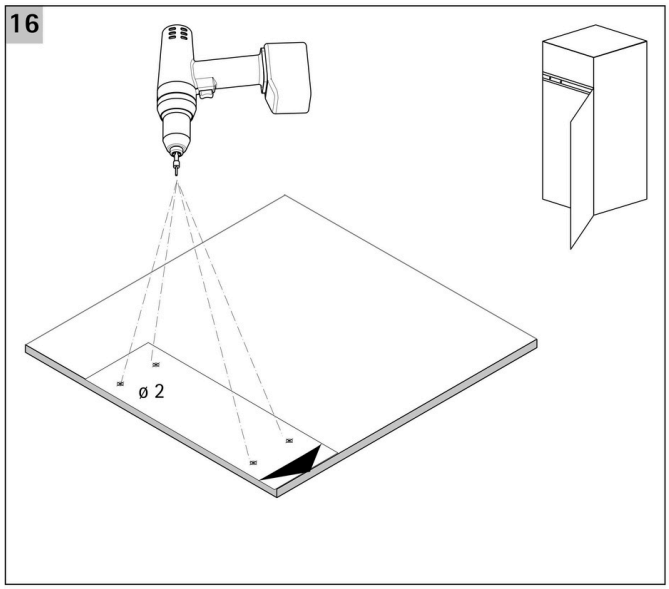

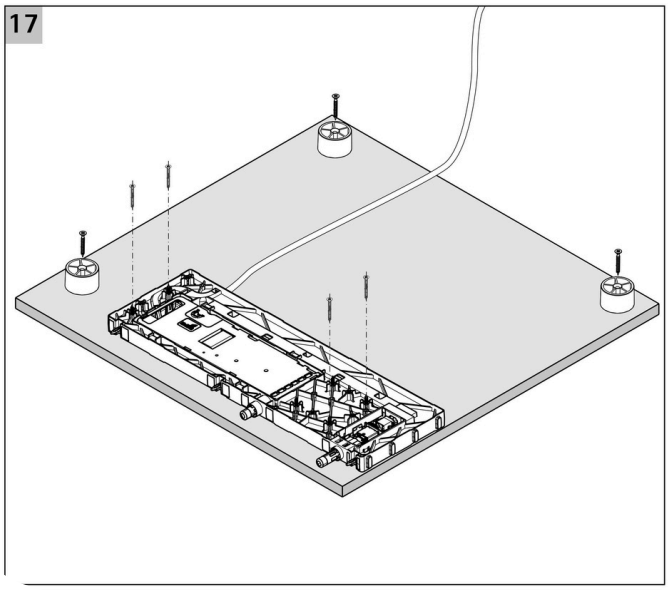

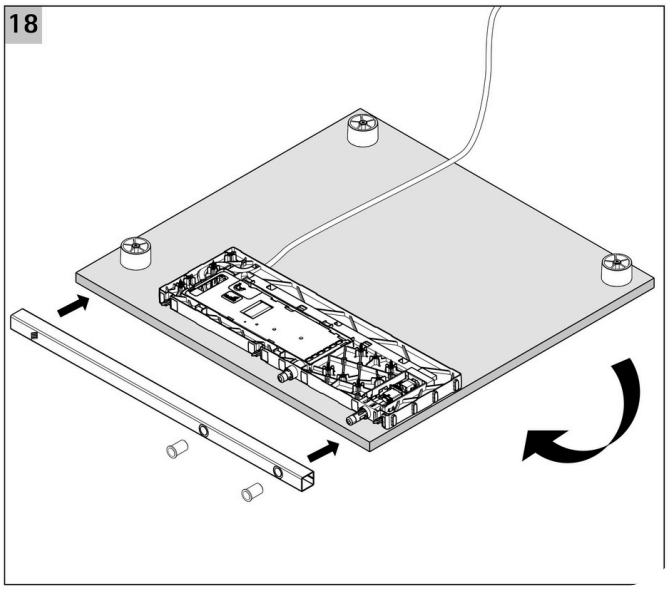

版權所有 © 2026 智珣有限公司

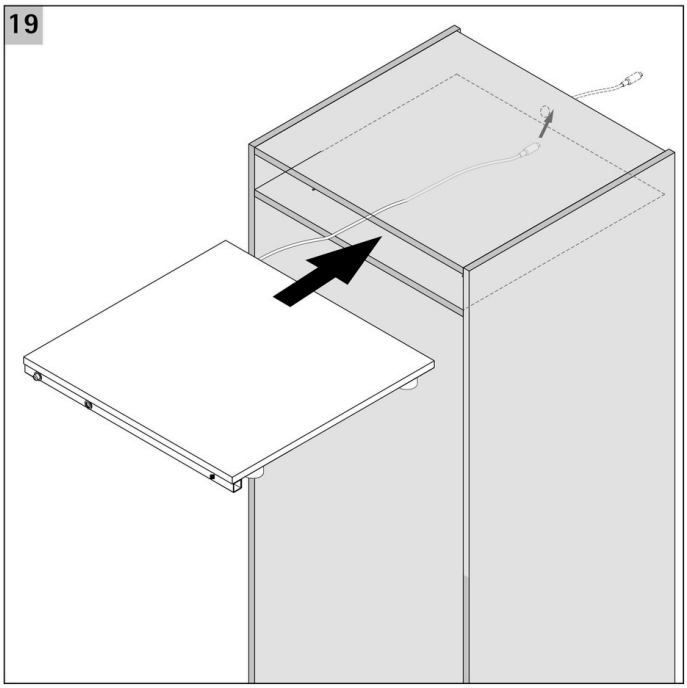

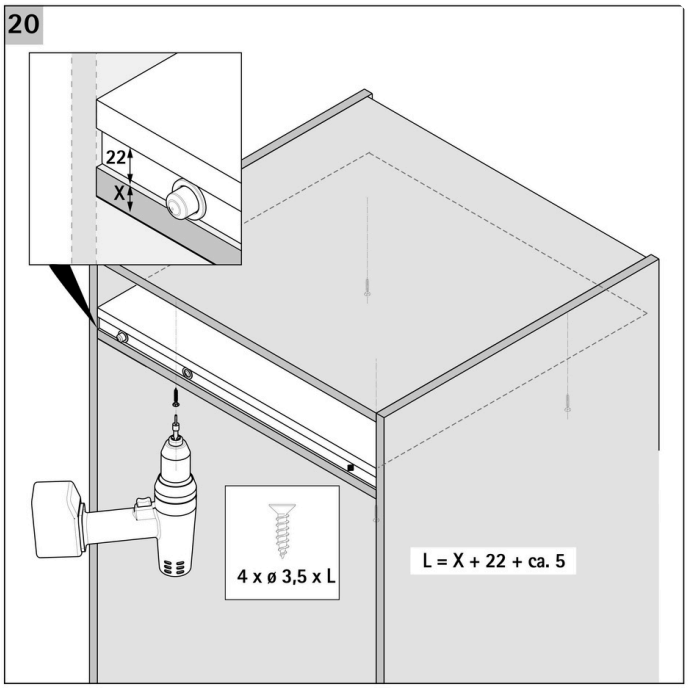

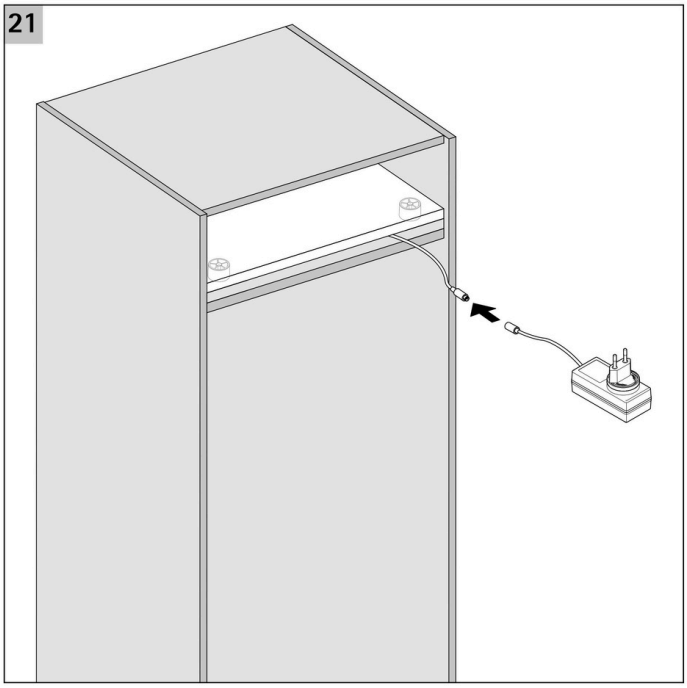

版權所有 © 2026 智珣有限公司

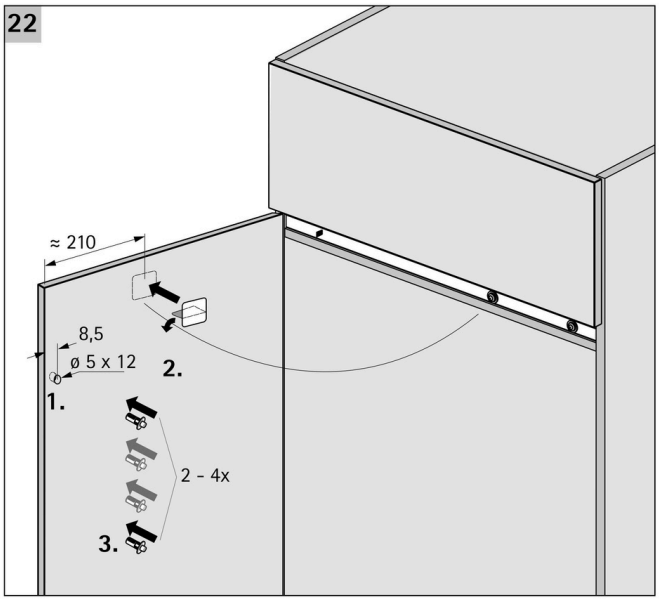

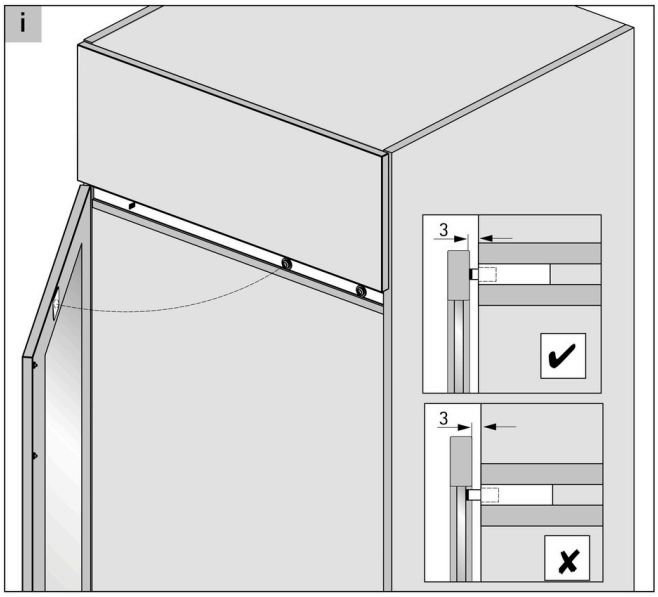

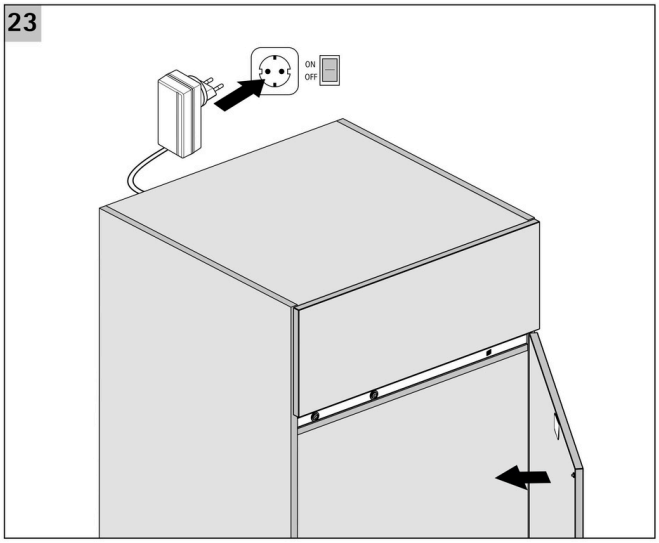

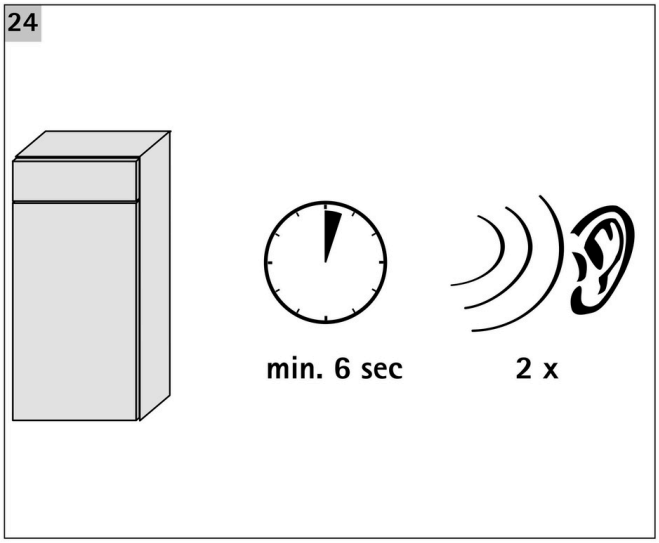

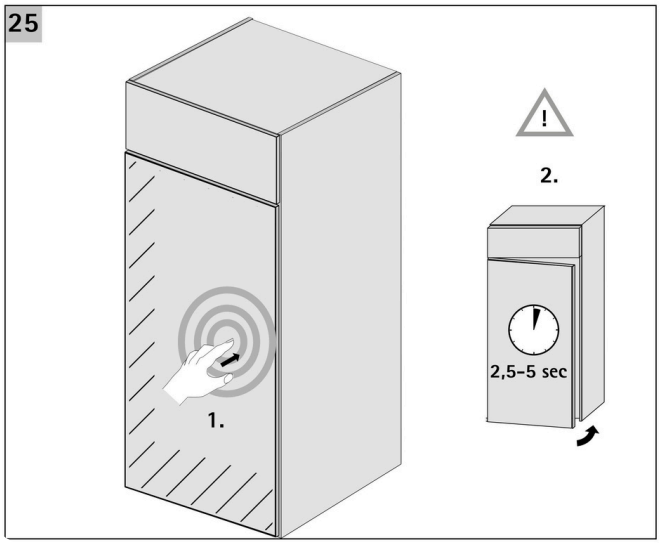

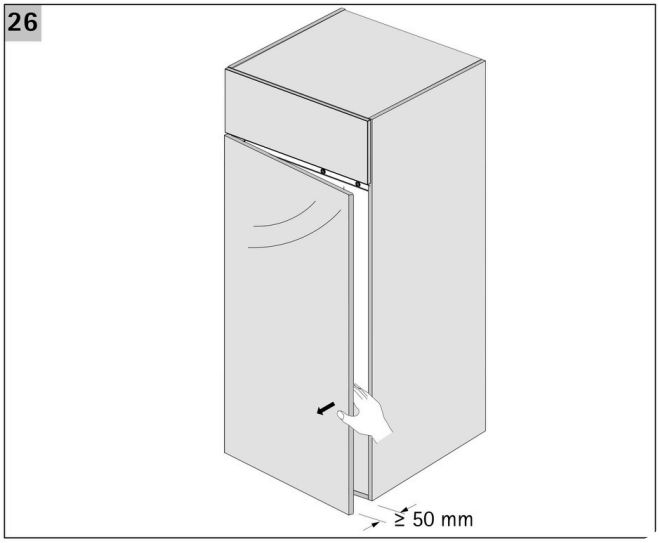

版權所有 © 2026 智珣有限公司

冰箱櫃用電動拍拍手 Easys 200 故障排除

故障		原因	排除
門無法開啟		按壓門板持續時間太短	按壓持續時間加長
		按壓門板持續時間太長	縮短按壓持續時間
		門板幾乎沒開啟（公差板未安裝？）	檢查公差板，必要時安裝
		門開太小	安裝公差板
		物體阻擋冰箱門	移除障礙物
		插座上沒有電源	檢查保險絲/切換插座。 如有必要,請諮詢合格的電工
		電源單元故障	請洽客服
		連續操作速度過快	每次操作間隔約 2 秒
		施加在冰箱門上的壓力太低	增加按壓冰箱門的壓力
Easys beeps	3x, pause, 3x(beep beep beep ----- beep beep beep)	開啟中短時間斷電	復電後，發出嗶聲兩次，Easys 再次運作
	2x, pause, 2x, pause, 2x (beep beep ----- beep beep ----- beep beep)	檢測到冰箱門過載	
		物體阻擋冰箱門	移除障礙物
		冰箱內之壓力低	等待約兩分鐘，然後發出嗶聲兩次，Easys 再次運作
	5 x (beep beep beep beep beep	電機過載，保護功能啟動	等待約兩分鐘，然後發出嗶聲兩次，Easys 再次運作
	X times (continuous beeping) 嗶聲持續	機構內部干擾	請洽客服
門關不上		推出桿不在原位	等待開門 (4-8 秒)
		因長時間停電，伸出桿處於伸長位置	卸下推出桿： •推出桿順時針方向轉動 1/4 圈並拉出 •關上冰箱門（確保更新後可打開冰箱門） •電源重啟後，用手開冰箱門 •在門打開的時，盡可能將推出桿插入開口中 •關上冰箱門 •按壓冰箱門 •在門打開時，推門桿逆時針旋轉 90°轉緊
聽到啟動聲音，但門開不了		推出桿遺失（移除後忘了裝回）	裝回推出桿
在啟動過程中，聽不到任何聲音信號（2 次嗶聲）		沒電	諮詢合格的電工，檢查保險絲/插座
		供電裝置故障	聯絡客服
		電源和電源之間的插頭連接不正確	將插頭插好
		門關不上	關上冰箱門後,靜待 6 秒

版權所有 © 2026 智珣有限公司

注意事項

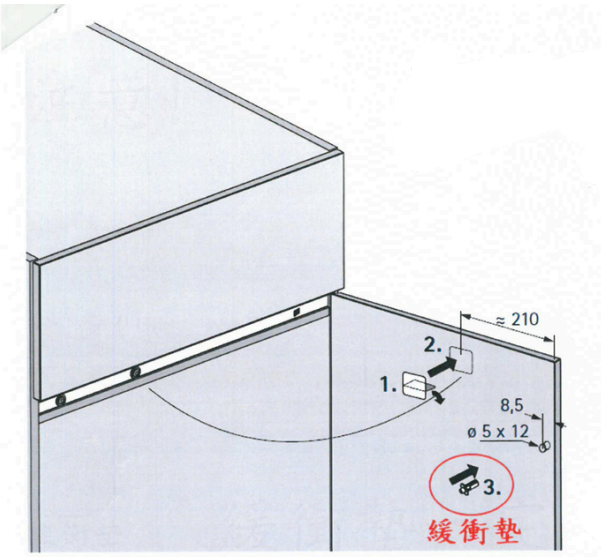

緩衝墊一定要安裝！

至少安裝 2 個（最多 4 個）

若未安裝，會影響冰箱開啟靈敏度。

版權所有 © 2026 智珣有限公司