Furnitech
HOME

Catalog.

優化居所　智能生活

Furnitech
Product Catalogue
for 2026 / 2027

Furnitech Catalogue

LIVE YOUR DREAMS
IN YOUR HOME.

Furnitech
智 珣 有 限 公 司

智珣有限公司
FURNITECH INTERNATIONAL CO., LTD.

238 新北市樹林區
柑園街一段216號1樓

目錄 Table of Content

關於智珣	03
代理品牌	05
緩衝鉸鏈	11
拍拍手	24
抽屜	27
抽屜配件	44
木抽滑軌	48
拉折門五金	55
旋轉櫃五金	64
櫃體結合五金	68
兒童安全鎖	71
電子鎖	74
密碼鎖	78
氣壓棒	80

catalogue 2026 / 27

OUR MISSION

Furnitech is a professional distributor specializing in premium furniture hardware and interior solutions in Taiwan.

Since 1988, we have partnered with leading global manufacturers to bring innovative, reliable and design-driven products to the Taiwanese market.

With over 35 years of industry experience, Furnitech focuses on product quality, long-term partnerships and technical support for our customers, including manufacturers, furniture brands, interior designers and retailers.

Our mission is to deliver world-class furnirue hardware solutions to Taiwan and elevate the comfort, quality and experience of every living space.

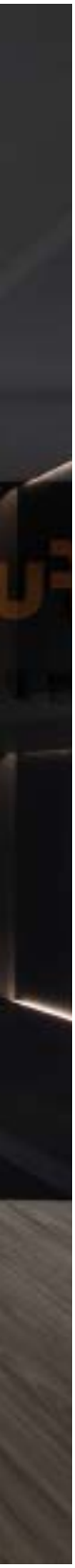

智珣有限公司

Furnitech International Co., Ltd.

成立於 1988 年的智珣有限公司（Furnitech International Co., Ltd.），長期專注於歐洲家具五金與廚具五金配件的代理與銷售，是台灣家具五金市場中具代表性的專業供應商之一。

智珣秉持著「以專業技術提升生活品質」的理念，致力於將歐洲高品質五金產品導入台灣市場，提供兼具設計感與實用性的整體解決方案，服務對象涵蓋家具製造商、系統櫃廠商、設計師與經銷商。

專業代理與產品範疇

智珣代理多項歐洲知名品牌，包括德國 Hettich 家具五金、STABILUS 氣壓棒、以及德國 LEHMANN 鎖具系統等。

主要產品涵蓋：

鉸鏈系統：從標準鉸鏈到具緩衝功能的 Sensys 系列，兼具靜音與穩定性。

抽屜與滑軌系統：提供 AvanTech YOU、InnoTech Atira、Quadro、Actro 等多樣選擇，滿足各式家具應用。

拉門與折門系統：
SlideLine、TopLine、WingLine 等系列，實現空間靈活與現代設計。

氣壓支撐元件：採用 STABILUS 原裝德國技術，適用於上掀門、展示櫃與各類蓋板應用。

鎖具與智慧鎖系統：LEHMANN 系列涵蓋從傳統鎖具到 RFID、Keyless 等智能解決方案，滿足現代化空間的多樣需求。

品質承諾與市場服務
智珣堅持「專業、誠信、創新」的經營理念，從產品引進、技術支援到售後服務，皆以客戶需求為核心。

除了持續推廣最新的歐洲五金設計趨勢，公司亦積極導入數位化工具，優化訂購與資料管理流程，提升服務效率。

同時智珣也透過定期提供教育訓練與應用展示，協助客戶掌握產品特性與安裝技術，確保每項解決方案都能發揮最大效能。

展望未來
面對產業不斷變化的市場環境，智珣將持續深化與國際品牌的合作，拓展產品應用領域，並推動「五金美學」的理念——讓功能與設計並重，讓每一件五金都成為生活中不可或缺的品質細節。

憑藉 30 餘年的專業經驗與穩健經營，智珣將持續成為台灣家具與室內設計產業值得信賴的夥伴。

代理品牌

德國 Hettich

"IT'S ALL IN HETTICH"

Hettich 創立創立於1888年，Hettich 集團為全球領先的傢俱和建築五金配件製造商，以其卓越的品質和創新的而享譽盛名。

總部位於德國的Kirchlengern，其8,000名同仁，遍跡於全球各地逾80個國家之子公司和銷售據點，皆專注於同一個目標：致力開發傢俱智能科技。

Hettich 的產品廣泛應用於傢俱和建築領域，為設計師和製造商提供了多功能、高品質的五金配件解決方案。

逾百年來，公司不斷發展茁壯，如今為業界規模最大、最成功的企業之一。

然而Hettich 的初衷始終如一；以持續創新、卓越品質和永續價值為品牌承諾。以在傢俱五金配件領域具有豐富的經驗和專業知識，努力不懈地為客戶提供最佳解決方案。

代理品牌

STABILUS

德國 Stabilus

"YOUR MOTION. OUR SOLUTION."

Stabilus 是一家源自德國的全球性工業企業，專門從事氣彈簧、液壓減震器和機電驅動器的開發與製造，是運動控制領域的領導者。公司於 1934 年成立，並在 1962 年確立了行業先驅地位，率先開始批量生產氣壓棒。

Stabilus 的核心產品包括各種類型的氣壓棒，用於提供可靠的支撐、舉昇與定位，以及用作緩衝的液壓阻尼器。近年來，公司也積極開發機電驅動器，例如應用於汽車的 Powerise 自動開閉系統，以應對市場對自動化和精確控制日益增長的需求。

Stabilus 的解決方案應用極其廣泛，涵蓋汽車工業、家具技術、醫療設備以及各種工業機械。作為一家國際化企業，Stabilus 在全球擁有生產和銷售網絡，並於 2014 年在法蘭克福證券交易所上市，持續透過技術創新和策略性收購來保持其市場競爭力和全球領導地位，致力於為客戶提供高效、安全且舒適的運動控制解決方案。

代理品牌

LEHMANN

德國 LEHMANN

"LOCKING SYSTEM WITH ADDED VALUE"

傳承與革新，並非相互矛盾的詞彙，相反地，Lehmann 家族企業將兩者之優勢互補並延伸，以責任、承諾和創新，結合企業的專業技術和歷史經驗，來實現企業目標。

創立於1962年，總部位於德國Minden，Lehmann 為傢俱產業和商務領域研發機械和電子安全鎖之解決方案，為引領歐洲傢俱產業主要的供應商之一。

顧客滿意度是 Lehmann 的首要目標。透過廣泛覆蓋的專業技術，以及應變靈活的決策，聚焦開發符合客戶需求的解決方案。

代理品牌

德國 Dirks

Dirks 是一家源自德國的全球性工業企業，自 1993 年成立以來，專門從事家具業及其他行業工程塑料成型製品的開發與製造，是真空熱成型（Vacuum Forming)技術領域的專家。公司最初位於巴特薩爾茨烏夫倫(Bad Salzuflen)，隨後於 2001 年啟動現代化生產車間的建設，並於 2002 年正式遷至弗洛托（Vlotho-Exter)，擁有超過 30 年的深厚行業底蘊與現代化生產基礎。

Dirks 的核心產品除了服務於家具業的標準化產品線外，更廣泛將真空熱成型技術應用於座椅家具、機械工程、露營車以及商業銷售展示系統等多元領域。公司擁有尖端的真空成型機、CNC 加工中心和沖壓設備，能根據客戶需求提供高度客製化的產品設計。結合低廉的模具成本優勢，以及基於多年豐富經驗所提供的專業開發與設計工程諮詢，為客戶帶來顯著的效益。

Dirks 的解決方案在材料與美學上具備極高的靈活性，全面採用 100% 可回收的環保塑料，並可依產品需求加工抗 UV 及耐候性材料；多樣化的表面紋理（如金屬質感、木紋或植絨表面）更為設計與創意提供了廣闊的空間。作為一家由業主親自管理且業務遍及全球的國際化企業，Dirks 定期在 Interzum 和 ZOW 等國際知名展會上展示其最新研發成果，持續以創新的高質量塑料製品引領市場。

Hettich 鉸鏈型號 / 規格一覽

	Sensys 緩衝鉸鏈	Sensys 緩衝鉸鏈（晶鑽黑）	Intermat 六代鉸鏈
	EN 15570 - Level 3	EN 15570 - Level 3	EN 15570 - Level 3
頁碼	p.12	p.16	p.18
鉸鏈杯安裝方式	鎖螺絲 壓入式 膨脹式	鎖螺絲 膨脹式	鎖螺絲 壓入式 膨脹式
適用門片材質	木門 / 鋁框門	木門 / 鋁框門	木門 / 鋁框門
安裝方式	快裝 / 快拆	快裝 / 快拆	快裝 / 快拆
閉合裝置	▸ 自動閉合系統 ▸ 無自動閉合系統	▸ 自動閉合系統 ▸ 無自動閉合系統	▸ 自動閉合系統 ▸ 無自動閉合系統
緩衝系統	▸ 內建緩衝系統 ▸ 無緩衝系統	▸ 內建緩衝系統 ▸ 無緩衝系統	▸ 可加裝金屬緩衝裝置
開啟角度	95° - 110° 125° 135° 165°	95° - 110° 165°	95° - 110° 125° 165°
門片調節	三維調節	三維調節	三維調節
鉸鏈底座	適用 Sensys 鉸鏈系列 可直接調整	適用 Sensys 鉸鏈系列 可直接調整	適用 Intermat 鉸鏈系列 可直接調整
選配	▸ 鉸鏈飾蓋 ▸ PTO按壓開啟裝置	▸ 鉸鏈飾蓋 ▸ PTO按壓開啟裝置	▸ 鉸鏈飾蓋 ▸ PTO按壓開啟裝置

Sensys 緩衝鉸鏈系列

Sensys 是 Hettich 旗下代表性的高端鉸鏈系列，以獨特的 Silent System 靜音閉合技術帶來輕柔、安靜的關門體驗。當門板在約 35° 開啟角度內時，即自動並平順閉合，不僅讓家具更顯高雅，也大幅提升日常使用的舒適度。

這項靜音閉合技術被巧妙隱藏在鉸鏈臂內部，保持外觀的簡潔流暢，讓家具設計師能專注於整體造型而不受五金干擾。更值得一提的是，Sensys 的緩衝效果能在 5°C 到 40°C 的寬廣溫度範圍內保持穩定，無論四季更替或環境變化，都能確保一致的優異表現。

在設計靈活性上，Sensys 提供多種版本，能滿足超薄門板、大角度開啟門、鋁框門、厚門等不同需求。其淺杯深設計 特別適合纖薄的門板，實現時尚、輕盈的視覺效果；同時，專為大尺寸或重型門板設計的加強型鉸鏈，則能保證穩固耐用，延長家具壽命。

Sensys 不僅以卓越的功能提升使用便利性，更以其精密的工藝和耐久的品質，成為高級櫥櫃、衣櫃、浴室櫃等家具的理想選擇。它結合了 靜音舒適、設計自由度與可靠耐用性，讓家具不僅僅是一件物品，而是能帶來愉悅感受的

+3 ~ -2mm

±2mm

0mm / 3mm

: 35mm

: 12.8mm

Sensys 緩衝鉸鏈系列

Sensys 8645i 緩衝鉸鏈

開啟角度：	110°
規格：	六分 | 三分 | 入柱
適用門厚：	16~21mm

Sensys 8631i 厚門緩衝鉸鏈

開啟角度：	95°
規格：	六分 | 三分 | 入柱
適用門厚：	≤28mm

Sensys 8646i 薄門緩衝鉸鏈

開啟角度：	110°
規格：	六分 | 三分 | 入柱
適用門厚：	≥10mm

Sensys 8657i 165°緩衝鉸鏈

大角度鉸鏈

開啟角度：	165°
規格：	六分 | 三分
適用門厚：	≤28mm

Sensys 8639i W90 平開鉸鏈

轉角櫃設計

開啟角度：	95°
櫃體角度：	180°
適用門厚：	≤22mm

Sensys 8638i 細鋁框鉸鏈

開啟角度：	95°
規格：	六分 | 三分 | 入柱
適用鋁框寬：	19mm

Sensys 緩衝鉸鏈 底座與配件

十字型底座（無螺絲）

調整方式：	垂直調節±3mm
安裝方式：	鎖螺絲
底座高度：	0/3/5mm

十字型歐洲螺絲底座

調整方式：	垂直調節±3mm
安裝方式：	鎖螺絲
底座高度：	0/1.5/3mm

十字型底座

調整方式：	垂直調節±2mm
安裝方式：	膨脹式
底座高度：	0/1.5/3mm

3D調節共側底座

調整方式：	直接高度調整
安裝方式：	膨脹式
底座高度：	1.5/0mm

3D調節一字型底座

調整方式：	垂直調節±2mm
安裝方式：	壓入式
底座高度：	1.5mm

Sensys logo臂蓋、鉸鏈杯蓋

Sensys 緩衝鉸鏈系列《晶鑽黑》

Sensys 8645i 緩衝鉸鏈

開啟角度：	110°
規格：	六分 | 三分 | 入柱
適用門厚：	16~21mm

Sensys 8631i 厚門緩衝鉸鏈

開啟角度：	95°
規格：	六分 | 三分 | 入柱
適用門厚：	≤28mm

Sensys 8646i 薄門緩衝鉸鏈

開啟角度：	110°
規格：	六分 | 三分 | 入柱
適用門厚：	≥10mm

Sensys 8657i 165°緩衝鉸鏈

大角度鉸鏈

開啟角度：	165°
規格：	六分 | 三分
適用門厚：	≤28mm

Sensys 8639i W90 平開鉸鏈

轉角櫃設計

開啟角度：	95°
櫃體角度：	180°
適用門厚：	≤22mm

Sensys 8638i 細鋁框鉸鏈

開啟角度：	95°
規格：	六分
適用鋁框寬：	19mm

Sensys 緩衝鉸鏈 底座與配件《晶鑽黑》

十字型底座（無螺絲）

調整方式：	垂直調節±3mm
安裝方式：	鎖螺絲
底座高度：	0/3/5mm

十字型歐洲螺絲底座

調整方式：	垂直調節±3mm
安裝方式：	鎖螺絲
底座高度：	0/1.5/3mm

十字型底座

調整方式：	垂直調節±2mm
安裝方式：	膨脹式
底座高度：	0mm

3D調節共側底座

調整方式：	直接高度調整
安裝方式：	膨脹式
底座高度：	1.5/0mm

3D調節一字型底座

調整方式：	垂直調節±2m
安裝方式：	壓入式
底座高度：	1.5mm

Sensys logo臂蓋、鉸鏈杯蓋

Intermat 鉸鏈系列

快速安裝、免工具拆裝，簡潔優雅的設計讓櫃門美觀大方；同時配備自動閉合功能(可選 Silent System)，使門板關閉平穩無聲。

三向微調功能確保門板完美對齊，適用於各種門型與門厚 15–22 mm 的櫃體。

德國製造，符合 EN 15570 Level 3 標準，提供多種安裝板與附加功能選項，如側臂蓋與開門角度限制器，滿足不同需求。

Intermat 系列提供多種門片安裝方式，能滿足多種應用需求。

可選配外掛緩衝裝置，無段式調整緩衝強度，輕鬆打造差異化的家具系列。

符合人體工學設計的免工具快拆系統，安裝更快速、更便利。

Intermat 鉸鏈系列

Intermat 9943 110° 鉸鏈

開啟角度：110°
規格：六分 | 三分 | 入柱
適用門厚：16~22mm

Intermat 9936 95° 厚門鉸鏈

開啟角度：95°
規格：六分 | 三分
適用門厚：≤22mm

Intermat 9935 95° 吋35鉸鏈

開啟角度：95°
規格：六分 | 三分
適用門厚：≤31mm

Intermat 9956 165° 鉸鏈
大角度鉸鏈

開啟角度：165°
規格：六分
適用門厚：≤24mm

Intermat 9936 W90 平開鉸鏈

開啟角度：95°
適用門厚：≤22mm

Intermat 9936 95° 細鋁框鉸鏈

開啟角度：95°
規格：六分 | 三分 | 入柱
適用鋁框寬：19mm

Special Hinges 特殊鉸練系列

	Evisys 重型冰箱上櫃鉸鏈	Kamat 冰箱上櫃鉸鏈
頁碼	p.21	p.22
適用門型	超高櫃門 / 嵌入式冰箱門板	超高櫃門 / 嵌入式冰箱門板
開啟角度	115°	115°
最大門板重量	80 kg	70 kg
適用門板寬度	≤ 750 mm	-
緩衝系統	▸ 內建緩衝系統 ▸ 無緩衝系統	▸ 無緩衝系統
搭配鉸鏈	Hettich 冰箱鉸鏈	Hettich K 系列冰箱鉸鏈
安裝方式	鎖螺絲	鎖螺絲
鉸鏈底座	16 / 18 / 19 mm	16 / 19 mm
安裝深度	41.5 mm	41.5 mm
材質	鍍鋅鋼	鍍鋅鋼
選配	飾蓋（黑色 / 白色）	飾蓋（淺灰色）

Evisys 重型冰箱上櫃鉸鏈

為高端廚房設計打造的卓越承重性能

大面積門板、落地式高櫃與極窄門縫，是現代高端廚房設計的代表元素。然而，櫃門尺寸越高、越寬，重量也隨之增加，對五金的承重能力提出更高要求。

Evisys 專為固定門連結式嵌入式冰箱的超高門板而設計，是一款具備高承重能力的導引鉸鏈。結合 Hettich 固定門鉸鏈後，可支援最高 80 kg 的門板重量，比以往提升 10 kg。

Evisys 安裝於門板上方，可在開啟與關閉過程中提供穩定支撐，確保門縫始終保持精準一致。

更高承重，設計更自由

輕鬆支援重達 80 kg 的超高嵌入式冰箱門板，讓大尺寸門板設計不再受限，實現更多元的廚房設計可能。

超高門板依然穩定

Evisys 在開啟與關閉重型超高門板時提供穩定支撐，有效維持門板平整度與門縫一致性，展現俐落精緻的外觀。

內建緩衝，提升使用質感

Evisys 內建緩衝關閉功能，讓冰箱門能平順、安靜地自動關閉，不僅提升使用舒適度，也為高端廚房增添更細膩的操作體驗。

Kamat 冰箱上櫃鉸鏈

Hettich Kamat 冰箱上櫃鉸鏈適用於嵌入式冰箱上方外露門板區域。安裝於冰箱上方的超高門板，提升開啟與關閉時的穩定性，並維持門縫整齊一致。

搭配 Hettich K 系列冰箱鉸鏈使用，可為超高門板提供更精準的導引效果。

115° 開啟角度讓櫃內空間一覽無遺，使用更便利。產品採用鍍鋅鋼材製成，符合 EN 15570 Level 3 品質標準，適用於 16 mm 與 19 mm 側板的櫃體。

Kamat 冰箱上櫃鉸鏈

開啟角度：	115°
安裝深度：	41.5mm

Push to Open 拍拍手系列

Push to Open 強力拍拍手

開啟距離：	37mm
調整範圍：	6mm
門板間隙：	1.4mm

Push to Open 磁吸式強力拍拍手

開啟距離：	37mm
調整範圍：	6mm
門板間隙：	1.4mm

Push to Open 電動拍拍手

開啟距離：	45mm
調整範圍：	6mm
門板間隙：	1.4mm

附4顆AA電池

Easys 200 冰箱用拍拍手

Easys 200 – 讓極簡無把手設計延伸至冰箱

讓您的廚房系列更具差異化，滿足高端客戶需求。Easys 200 擁有強大電動機構輔助，只需輕按即可開啟櫃門。

控制系統精準設計，避免誤觸開啟。開啟後 4–8 秒自動關閉，可在需要時關閉或調整，門體仍可照常以手動方式關門。

推桿採無磁設計，無機械或電磁風險，符合 EN 15570 Level 3 標準，為大人與孩童的手提供安心保護。

僅 22mm 的超薄厚度，Easys 可搭配多數標準櫃體，節省空間與成本，安裝更簡便。

不論冰箱或冷凍櫃，左開或右開，上下位置皆可使用同一款 Easys 200。

全無把手設計

全無把手設計以俐落純淨的線條與大面積比例，呈現簡潔而現代的視覺語彙。

纖薄結構，優雅融入設計

Easys 總高度僅 22 mm，展現極致纖薄結構，輕鬆融入各式家具設計。

穩定可靠的開啟與關閉

精密控制系統可有效避免門板意外開啟；無需額外配置動力輔助關閉功能，即可確保安全且穩定的操作體驗。

Easys 200 冰箱用拍拍手

防夾手設計，守護每一位使用者

安裝 Easys 系統的冰箱，只有在需要時才會自動開啟，日常使用時則可如一般冰箱般輕鬆手動關閉。

精密的控制機制能有效避免誤觸或意外開門，因此無需額外配置電動輔助關門裝置，大幅降低夾手風險。

此外，Easys 的推出桿採用無磁鐵設計，不僅結構安全，也不會產生電磁干擾疑慮，讓使用體驗更加安心可靠。

Hettich 抽屜型號 / 規格一覽

	AvanTech YOU 薄抽系統	InnoTech Atira 抽屜系統
頁碼	p.28	p.38
屜牆高度 (mm) 抽屜高度 (mm)	101 / 139 / 187 / 251 101 / 139 / 187 / 251	54 / 70 54 / 70 / 112 / 144
內抽高度	101 / 139 / 187 mm	70 / 144 mm
屜牆長度	300 / 350 / 400 / 500	300 / 350 / 420 / 470
材質 表面處理 顏色	鋼材 粉烤 碳黑	鋼材 粉烤 碳黑 / 銀
客製化選項	▸ Illumination 燈帶飾條 ▸ 刀叉盤、抽屜收納配件 ▸ 品牌 logo 側蓋片	▸ 大抽分隔桿、分隔棒 ▸ 大抽分隔片 ▸ 刀叉盤、抽屜收納配件
調節選項	▸ 垂直 ▸ 水平 ▸ 傾斜度 ▸ 深度	▸ 垂直 ▸ 水平 ▸ 傾斜度 ▸ 深度
搭配滑軌	Actro YOU	Quadro
承重 (kg)	40 / 70	30 / 50
選配	▸ 緩衝功能 ▸ PTO按壓開啟功能 ▸ 內外抽屜連動裝置	▸ 緩衝功能 ▸ PTO按壓開啟功能 ▸ 滑軌定位扣件

AvanTech YOU 薄抽系統

AvanTech YOU 薄抽系統

如你般獨特 – AvanTech YOU

AvanTech YOU 抽屜系統以設計多樣性與創意靈活性為特色，結合隱藏式五金、卓越性能，以及以客戶需求為導向的高效產品概念。

高效能表現：

憑藉德國工藝品質，AvanTech YOU 抽屜系統在舒適度與奢華感上展現出極高水準。即使承受高強度的使用壓力，依然能保持穩定順暢的功能表現，完美體現高性能的可靠保障。

獨特抽屜設計：

纖薄俐落的 13 mm 側板展現純粹美感，所有安裝及調整孔位皆被隱藏於抽屜側板內，成就抽屜系統一體成形的俐落外觀。

靈活且具成本效益的配置：

從精緻小抽，到寬敞大抽，規格一應具全，供使用者依個人習慣靈活布局，量身打造屬於自己的置物規劃，充分利用櫃內的每一寸空間。

個人化內部收納：

多元化的配置滿足不同的收納需求。無論是專門設計的香料抽屜、餐具抽屜，或是鍋碗收納抽屜，都能依據空間與生活習慣進行靈活規劃，創造出井然有序且高效率的廚房環境。

Illumination 燈帶飾條：

不僅作為飾條，燈帶安裝於抽屜側板頂端，既是具備照明功能及保護元素，更是設計上的亮點。它們能巧妙地串聯起整個空間的設計語言，讓抽屜為室內風格畫龍點睛，成為細節中的亮點。

AvanTech YOU 薄抽系統

設計 × 機能的完美結合

•將系統抽屜的所有優勢，完整融入纖薄的側板結構中。
•調整與組裝機構巧妙隱藏於側板背後，保留極致純粹的簡約外觀。
•多樣化的設計選擇與靈活性：可搭配設計飾條、側板以及多種鑲嵌材質，展現獨特風格。
•多功能導軌平台：適用於各種應用情境，提供高效而全面的解決方案
•一組多功能滑軌，為不同需求提供最佳解決方案。

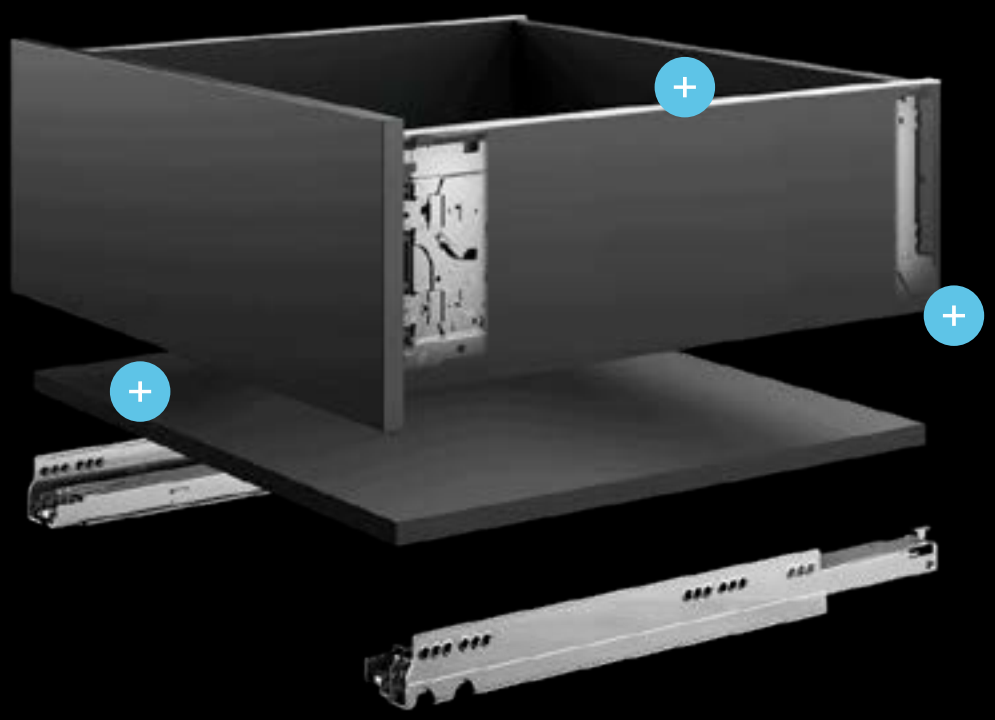

精準 × 安全的調整

•垂直與橫向調整更輕鬆：採用獨特的外側裝飾滑動機構。
•前板安全拆卸：具備固定定位，操作穩定可靠。
•免工具安裝：前板可快速卡扣式安裝，省時便利。
•抽屜傾角輕鬆調整：可由上方直接操作，設計飾條同時具備雙重功能。

直覺 × 快速的安裝

•便利且實用的背板安裝：單一方向卡合設計，操作簡單。
•無需額外加工：底板不必再進行任何機械加工。
•多樣固定方式：底板可直接以螺絲或釘槍牢固安裝。
•尺寸精準：底板寬度與背板寬度完全一致。
•免安裝卡扣：減少零件使用，提升效率。

輕柔順滑、靜謐無聲

頂級滑動性能

出色的橫向穩定性，
兩種承重規格：40 kg 和 70 kg 同步控制，
實現最佳負載分配出步控制，實現最佳負載分配

按壓開啟

迎合無把手設計，可選配按壓開啟功能

IT'S ALL IN HETTICH

AvanTech YOU 薄抽系統

AvanTech YOU 小型薄抽
粉烤 / 晶鑽黑

屜牆高度：	101mm
長度規格：	300 / 350 / 400 / 500mm

AvanTech YOU 中型薄抽
粉烤 / 晶鑽黑

屜牆高度：	139mm
長度規格：	300 / 350 / 400 / 500mm

AvanTech YOU 大型薄抽
粉烤 / 晶鑽黑

屜牆高度：	187mm
長度規格：	300 / 350 / 500mm

AvanTech YOU 加高型薄抽
粉烤 / 晶鑽黑

屜牆高度：	251mm
長度規格：	350 / 500mm

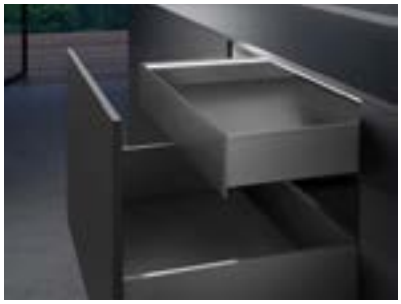

AvanTech YOU 內抽屜頭
粉烤 / 晶鑽黑

屜牆高度：	101 / 139 / 187mm
屜頭長度：	2,000mm 可裁切

AvanTech YOU 玻璃內抽
粉烤 / 晶鑽黑

屜牆高度：	187mm
長度規格：	300 / 350 / 500mm

AvanTech YOU 踢腳板抽調整腳
粉烤 / 晶鑽黑

適用高度：	≥150mm
可調高度：	145 ~ 172mm
承重：	30kg

AvanTech YOU Logo裝飾蓋
塑膠

AvanTech YOU Illumination 薄抽燈帶

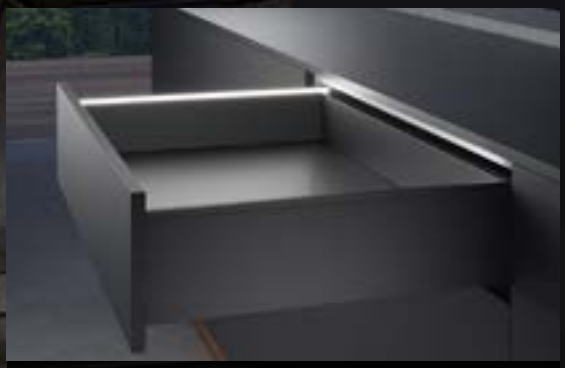

AvanTech YOU 燈帶飾條

扣接式 / micro USB 充電

長度規格： 500mm

適用抽屜規格： 101 / 139 / 187 / 251mm

AvanTech YOU 玻璃側板燈帶

micro USB 充電

長度規格： 187mm

AvanTech YOU 薄抽 ｜ 規格與安裝尺寸

屜牆高度 (mm) / 櫃內高 (mm)	屜牆深度 (mm)	最小櫃深 (mm)
AvanTech YOU 小型薄抽		
101 / ≥ 102	300	303
	350	353
	400	403
	500	503
AvanTech YOU 中型薄抽		
139 / ≥ 140	300	303
	350	353
	500	503
AvanTech YOU 大型薄抽		
187 / ≥ 188	300	303
	350	353
	500	503
AvanTech YOU 加大型薄抽		
251 / ≥ 252	350	353
	500	503

※最大承重40公斤　※可選配70公斤重型滑軌　※底板厚 16mm

AvanTech YOU 抽屜收納配件

OrgaTray 270
餐具分隔架 / 刀架 / 保鮮膜架 / 調料架
櫸木 / 鋁合金

餐具分隔架：	270*43mm
刀架：	150*43mm
保鮮膜架：	150*43mm
調料架：	150*43mm
適用屜牆深度：	500mm

OrgaTray 470 刀叉盤
塑膠 / 晶鑽黑

高度 / 寬度：	49 / 324mm
適用屜牆深度：	≥400mm

OrgaTray 630 金屬分列
鋼材 / 粉烤

高度 / 寬度：	43 / 270mm
適用屜牆深度：	≥400mm

OrgaStore 270 收納盒 / 盤碟架
櫸木 / 晶鑽黑塗層

收納盒規格：	231*110*237mm
盤碟架規格：	W180*H191*L340mm

※可調直徑，適用於直徑220~280mm的盤碟

OrgaStore 830 分隔板 / 分隔片
粉烤 / 晶鑽黑

高度：	125mm
長度規格：	600/900/1000/1200

InnoTech Atira 抽屜系統

InnoTech Atira 抽屜系統 ｜ 規格與安裝尺寸

InnoTech Atira 小型抽

54 / ≥ 92	470	485	30

InnoTech Atira 中型抽

70 / ≥ 100	300	315	25
	350	365	25
	420	435	30
	470	485	30

InnoTech Atira 大型抽

144 / ≥ 182	300	315	25
	350	365	25
	420	435	30
	470	485	30

InnoTech Atira 加大型抽

144 / ≥ 264	300	315	25
	350	365	25
	420	435	30
	470	485	30
	470	485	50 (搭配重型滑軌)

※底板厚 16mm

InnoTech Atira 抽屜配件

InnoTech Atira 內抽屜頭
鋁合金 / 銀灰

高度： 70mm

長度： 2m (可自行裁切)

InnoTech Atira 玻璃側板

深度： 350 / 470mm

InnoTech Atira 大抽側桿
鋼材 / 粉烤

規格：300 / 350 / 420 / 470mm

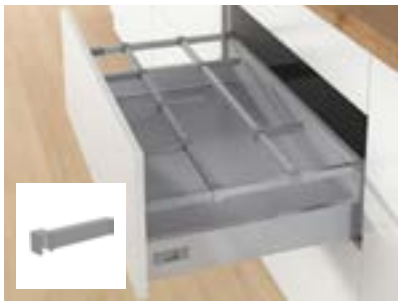

OrgaStore 410
大抽隔桿 / 分隔棒

隔桿長度： 300 ~ 2,000mm

分隔棒長度： 116mm

OrgaStore 820
分隔板 / 分隔片

高度： 125mm

分隔板長度規格： 2m(可裁切)

OrgaTray 270
餐具分隔架 / 刀架 / 保鮮膜架 / 調料架
檯木 / 鋁合金

餐具分隔架： W270*H43mm

刀架： W150*H43mm

保鮮膜架： W150*H43mm

調料架： W150*H43mm

適用抽屜規格： 470mm

InnoTech Atira 專用滑軌 Quadro V6 / V6+

Silent System 靜音緩衝

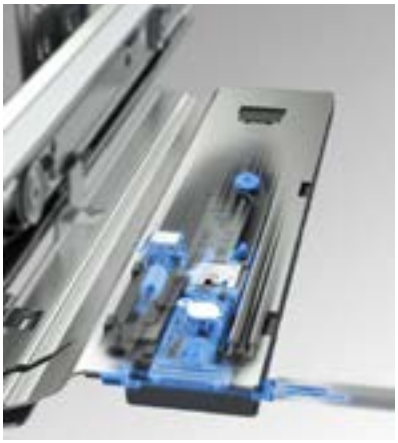

Push to Open 按壓開啟

Synchro 同步啟動

Hettich 抽屜系統 | 品質標準

滿足所有需求的品質

Hettich 抽屜系統的品質持續受到嚴謹的監控，符合全球所在市場的國內與國際品質標準。下方的圖示展示了部分 Hettich 抽屜必須通過的測試項目。

應用範圍
Hettich 抽屜系統適用於居家，包含客廳、廚房、浴室及辦公環境。

承重與防脫落設計
型錄中依據 DIN EN 15338 標準所標示的承重值，是指抽屜本體（含前板與內容物）的重量，並以公斤（kg）為單位。

此承重值以 500 mm 的參考長度為基準，實際承重會因其他標稱長度而有所不同。

所有 Hettich 抽屜系統均設有防護設計，避免抽屜滑出或意外脫落，並符合 EN 15338 的撞擊測試要求。若安裝正確，抽屜系統同樣適用於客廳、廚房與浴室(符合EN 14749) 規範的家具，以及辦公家具(符合EN 14073 和 EN 14074) 。測試通常在前板高度 130 mm 的標準抽屜與前板高度 300 mm 的大型抽屜上進行。

耐腐蝕測試
Hettich 滑軌系統符合 EN 15338 及 EN 6270 規範，並通過 72 小時冷凝水耐腐蝕測試。

耐耗損測試 (Wear test)

抽屜在設定的速度下，經過多次開合後，必須保持穩定運作。

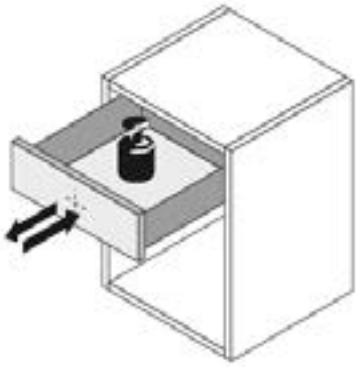

抗開啟衝擊測試 (Retention-on-opening test)

承載滿載的抽屜在設定速度下被多次突然打開至完全拉出狀態，必須能承受此衝擊。

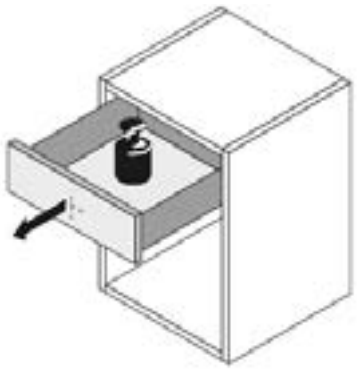

水平承載測試 (Horizontal load test)

抽屜在全拉出的狀態下，額外承受設定的水平側向力。

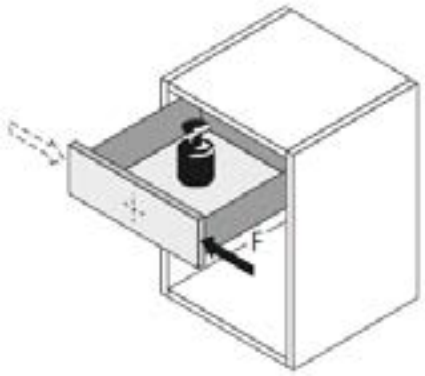

垂直承載測試 (Vertical strain test)

抽屜在全拉出的狀態下，額外承受設定的偏心垂直力。

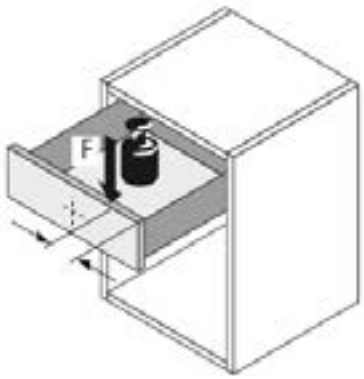

NICK 山脊刀叉盤

DIRKS

Sizes / Drawing

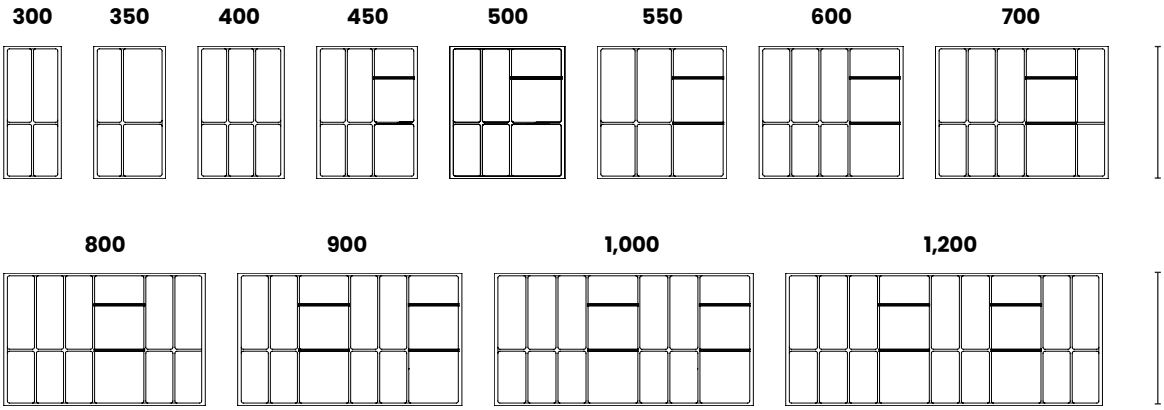

從使用習慣出發的收納設計

NICK 採用經過計算的斜面底部結構，使餐具能穩定貼合托盤表面，減少滑動與碰撞噪音，確保抽屜開闔時的安定與整潔。細窄分隔設計可形成前後收納區域，有效提升抽屜內部利用率，並將不同尺寸與用途的餐具清晰分類，便於快速取用。

KOMBI 山脊刀叉盤

DIRKS

精準貼合，井然有序

KOMBI 餐具分隔盤為久經市場驗證的萬用款式，透過完整的模具與工法配置，可對應各種櫥櫃內箱尺寸。分隔盤可於寬度與深度方向進行後裁修整，使其完美貼合各類抽屜，展現高度靈活性與精準度。

此外，本系列可搭配多樣實用配件，例如以山毛櫸製成的刀架與調味罐置架，提升使用便利及空間美觀。我們亦推出 KO-GSE 系列，將餐具分類

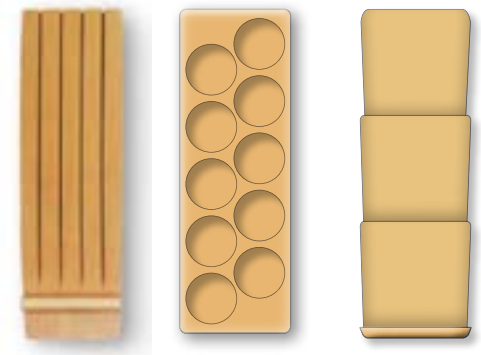

木質刀架　調料瓶分隔架　調料瓶分隔片

Sizes / Drawing

300
250-250

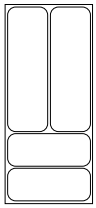

400
300-350

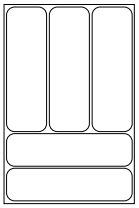

450
350-400

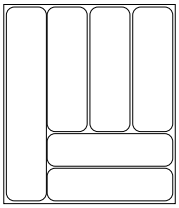

500
400-450

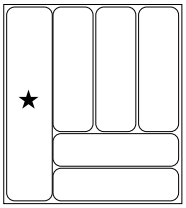

600
500-550

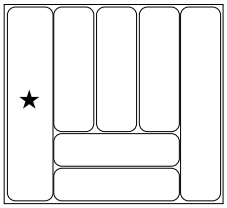

800
700-750

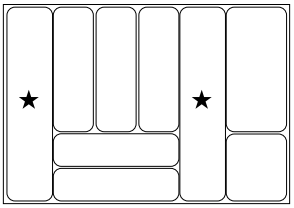

900
800-850

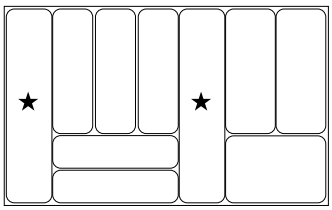

1000
900-950

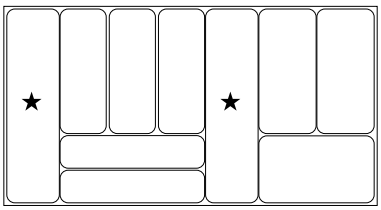

1200
1100-1150

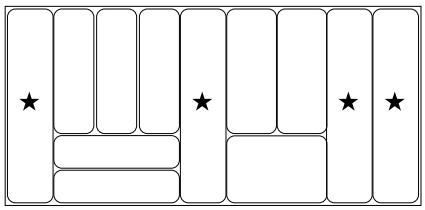

★可搭配木質配件　※周圍可自行裁切以符合抽屜內尺寸

底部的卓越穩定性與減噪效果。有效防止物品滑動和碰撞產生的噪音，提升收納系統使用舒適度。

可依需求提供 指定尺寸或大尺寸裁切，靈活適用於各種抽屜、拉出式系統與旋轉櫃。高耐用材質與防滑設計，確保長期使用下的可靠性能，是高要求收納配置的理想選擇。

Hettich 隱藏式木抽滑軌 ｜ 型號 / 規格一覽

	Actro 5D 隱藏式木抽滑軌 EN 15338 - Level 3	**Actro YOU** 隱藏式木抽滑軌 EN 15338 - Level 3	**Quadro V6** 隱藏式木抽滑軌 EN 15338 - Level 3
頁碼	p.50	-	p.52
產品描述	▸ 全展滑軌 ▸ 靜音緩衝系統	▸ 全展滑軌 ▸ 靜音緩衝系統	▸ 全展滑軌 ▸ 靜音緩衝系統
安裝方式	▸ 安裝於櫃體側板 ▸ 滑入式安裝	▸ 安裝於櫃體側板 ▸ 滑入式安裝	▸ 安裝於櫃體側板 ▸ 滑入式安裝
調節方式	▸ 高度 ▸ 側向 ▸ 傾斜 ▸ 徑向 ▸ 深度	▸ 高度 ▸ 側向 ▸ 傾斜 ▸ 徑向	▸ 高度
承重	▸ XS (10 kg) ▸ L (40 kg) ▸ XL (70 kg)	▸ 10 kg ▸ 40 kg ▸ 70 kg	▸ 30 kg
適配抽屜深度	▸ 250 - 350 mm ▸ 250 - 600 mm ▸ 450 - 750 mm	270 - 650	250 / 300 / 350 / 400 450 / 500 / 550 / 600
最小櫃深	滑軌長度 +3 mm	滑軌長度 +3 mm	滑軌長度 +15 mm
側板厚度	≤ 16 mm	≤ 16 mm	≤ 19 mm
選配	▸ 高度調節扣件 ▸ 深度調節扣件 ▸ 按壓開啟扣件 ▸ 工作檯定位扣件 ▸ 平衡桿	▸ 高度調節扣件 ▸ 深度調節扣件 ▸ 按壓開啟扣件 ▸ 工作檯定位扣件 ▸ 平衡桿	▸ 高度調節扣件 ▸ 按壓開啟扣件 ▸ 工作檯定位扣件 ▸ 平衡桿

Actro 5D 隱藏式木抽滑軌

窄縫隙與精準對齊的大尺寸前板，展現出眾的家具設計

五向精密調節，確保精準安裝，即使在重載情況下，也能維持高水準的縫隙穩定性及滑動順暢度。極窄縫隙，呈現大面積前板的整體感與高質感的視覺效果。

Actro 5D 滑軌為家具使用者帶來愉悅的體驗，其運行順暢、輕鬆自如，同步機制確保滑動平穩，開啟輕巧舒適，並搭配高性能的溫和靜音系統。此外，Actro 5D 還可選配按壓開啟功能，帶來更便利舒適的使用體驗。

在高負載下，也能保持高橫向穩定性與出色滑動性能

用於大尺寸、獨特設計的家具，讓設計從眾多產品中脫穎而出

Actro 5D 隱藏式木抽滑軌 ｜ 屜頭調節

五項精準調節 - 確保抽屜前板對齊精確，間隙均勻，適合追求極致設計的家具製作。
高度 ±3mm / 側邊 ±1.5mm / 傾斜 +4mm / 徑向 ±1.5mm / 深度 ±2mm
免工具調整，抽屜前板對齊精準

高承重與穩定性 - 無論是家庭還是商業空間，都是高品質家具的理想選擇
承重選項：提供 10kg、40kg 或 70kg 的承重能力，滿足不同需求
高側向穩定性：即使在重負荷下，抽屜也能平穩運行
適用厚度：適用於 12–16mm 厚的木板

靜音與舒適開關 - 提升使用者的體驗，適合現代無把手設計
Silent System：內建高效能緩衝系統，確保抽屜關閉時無聲無震
Push to Open Silent（選配）：支持無把手設計，輕推即開，並搭配緩衝系統實現靜音閉合

與 AvanTech YOU 薄抽系統兼容
Silent System：內Actro 5D 與 Hettich 的 AvanTech YOU 抽屜系統完全兼容，
統一的安裝孔位和尺寸，實現無縫整合，適合追求統一設計風格的家具製作。

高度調節 ±3mm

側向調節 ±1.5mm

傾斜度調節 +4mm

徑向調節 ±1.5mm

深度調節 ±2mm

Actro 5D 隱藏式木抽滑軌 ｜ 規格與尺寸

規格 (承重) **滑軌長度** (mm)	**XS** (10kg)	**L** (40kg)	**XL** (70kg)	**抽屜長度**	**最小櫃深**
250	✓	✓		240	253
300	✓	✓		290	303
350	✓	✓		340	353
400		✓		390	403
480		✓	✓	470	483
500		✓	✓	490	503
550		✓	✓	540	553
600		✓	✓	590	603
700			✓	690	703
750			✓	740	753

Quadro V6 隱藏式木抽滑軌 ｜ 規格與尺寸

屜牆長度 (mm)	最小櫃深 (mm)	滑軌荷重 (kg)
300	315	25
350	365	25
400	415	30
450	465	30
500	515	30
550	565	30

Hettich 隱藏式木抽滑軌 ｜ 品質標準

滿足所有需求的品質

Hettich 抽屜系統的品質持續受到嚴謹的監控，符合全球所在市場的國內與國際品質標準。下方的圖示展示了部分 Hettich 抽屜必須通過的測試項目。

應用範圍
Hettich 抽屜系統適用於居家，包含客廳、廚房、浴室及辦公環境。

承重與防脫落設計
型錄中依據 DIN EN 15338 標準所標示的承重值，是指抽屜本體（含前板與內容物）的重量，並以公斤（kg）為單位。

此承重值以 500 mm 的參考長度為基準，實際承重會因其他標稱長度而有所不同。

所有 Hettich 抽屜系統均設有防護設計，避免抽屜滑出或意外脫落，並符合 EN 15338 的撞擊測試要求。若安裝正確，抽屜系統同樣適用於客廳、廚房與浴室(符合EN 14749) 規範的家具，以及辦公家具(符合EN 14073 和 EN 14074) 。測試通常在前板高度 130 mm 的標準抽屜與前板高度 300 mm 的大型抽屜上進行。

耐腐蝕測試
Hettich 滑軌系統符合 EN 15338 及 EN 6270 規範，並通過 72 小時冷凝水耐腐蝕測試。

耐耗損測試 (Wear test)

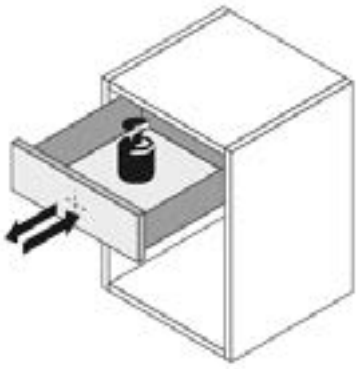

抗開啟衝擊測試 (Retention-on-opening test)

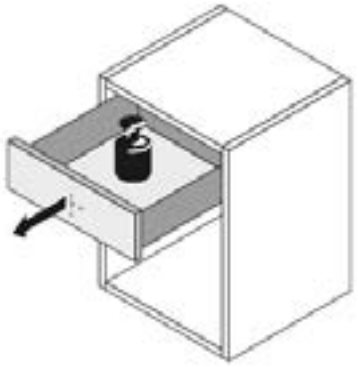

水平承載測試 (Horizontal load test)

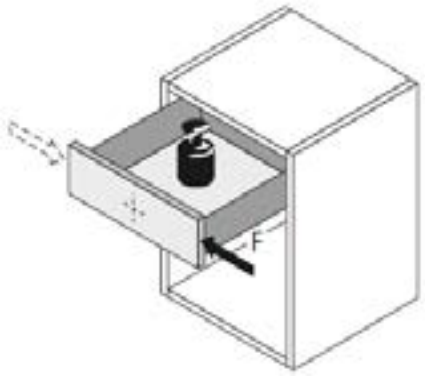

垂直承載測試 (Vertical strain test)

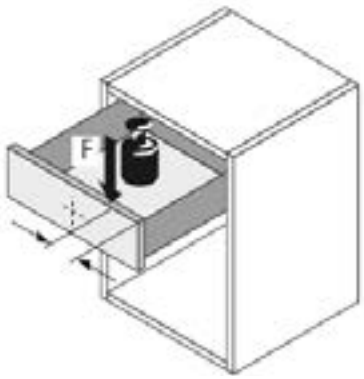

Hettich 拉、折門系統 ｜ 型號 / 規格一覽

	TopLine XL 外掛拉門	SlideLine M 靜音拉門	WingLine L 按壓折門
	EN 15706 - Level 3	DIN EN 15706	EN 15706 Level 3
頁碼	p.56	p.58	p.60
產品描述	專為頂天立地的大尺寸櫥櫃設計，能承載極重的門片，同時保持極致流暢、靜音的滑動體驗，榮獲 iF 設計獎	極簡、免開槽外掛或入柱式設計，廣泛應用於客廳展示櫃、廚房吊櫃、浴室鏡櫃、書架及辦公櫃體中	全景式開啟與無把手設計，只需輕輕一推或一拉，整組門片就會折疊收合
軌道數	2	1	2
門片運行方向	水平	水平	水平
門片安裝	外掛式	外掛式 / 平貼式	外掛式
最大門重	100 kg	30 kg	25 kg
門片材質	木質	木質 / 鋁框 / 玻璃	木質
門片寬度	600 – 2000 mm	300 – 1,800 mm	≤ 600 mm
門片高度	≤ 3,000 mm	≤ 2,000 mm	≤ 2,400mm
靜音系統	雙向緩衝	緩衝閉合	緩衝閉合

TopLine XL 外掛拉門

領先技術，低調外觀

TopLine XL 是 Hettich 為大型滑門櫥櫃打造的高階系統，乘載重達 100kg 的大型門片，依然能夠順暢無阻地運行，專為從地板到天花板的設計而生。

隱藏式雙向緩衝裝置，讓門片在開啟和關閉時皆輕柔無聲，不會有突兀或猛烈撞擊的感受，無論從哪一側關門，都能平穩、悄無聲息。

免工具卡入式安裝，門高可從正面調整，閉合時邊縫對齊，也能從側面微調以配合天花板高度。

頂部滑動的TopLine XL移門系統，適用2門至4門的大型櫃體，結合了流暢的滑動體驗、極簡的外觀以及高效的安裝便利性，讓您的空間設計兼具美感與功能。

TopLine XL 外掛拉門

雙向緩衝
門片開啟和閉合都可實現緩衝效果

隱藏零件
螺絲完全隱藏，櫃體外觀更優雅簡潔

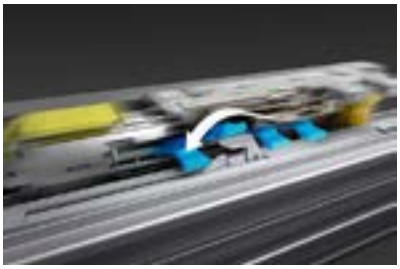

自動辨識安裝方向
首次關門即可自動完成緩衝裝置設定，即使安裝方向相反，也能正常運作。

簡單的高度調整
門板關閉時可從正面調整；若櫃體接近天花板，亦可從側面操作

重疊調整
門板在關閉狀態下即可免工具微調門板位置

無螺絲外露的頂天立地櫃
底部導軌隱藏於底板下方，大幅降低可視範圍，營造更簡潔的整體視覺。

SlideLine M 靜音拉門

通過 DIN EN 15706 標準測試，SlideLine M 提升家具的實用性與設計感。適用於客廳收納櫃、層架系統、廚房吊櫃、浴室家具與辦公櫃體等多種場域。搭配下部導軌滑動；最大可承重 30 公斤。

系統內建的 Silent System 整合於滑動元件中，能在開啟與關閉時柔和減速，操作時所需力道極小，並可在三門應用中提供碰撞緩衝功能。

導軌安裝方式靈活，可選擇螺絲固定、膠合或壓入式，並適用於木材、玻璃、石材與不鏽鋼等不同材質；亦支援 15-19mm、22mm 和 25mm，不同厚度的面板；輔助配件設計使安裝可由單人完成。

此外，前板安裝過程免工具，滑輪可直接插入下方導軌，透過彈簧機構定位，安裝後高度可微調 ±2mm，並具備防脫落的安全設計。

Silent System 雙向緩衝

Tool-less 門片安裝簡便

內建高度調整 ±2mm，方便校正門片位置

飾條可以螺絲固定於櫃體上，安裝便捷

GOOD DESIGN

規格對照表

款式	門片荷重(kg)	門板高度(mm)	門片厚度(mm)
無緩衝 30 kg	≤ 30	300 - 1,800	≥ 16；≤ 25
緩衝 10 kg	≤ 10	450 - 1800	
緩衝 30 kg	≤ 30	450 - 1800	

軌道形式	
外掛單軌	軌道高度 ≤ 25 mm
平貼雙軌	門片厚度 ≤ 20 mm

WingLine L 折門

全景效果

可一次性開啟高達 6m² 的櫃體

操作簡便，輕鬆開啟

靜音緩衝的按壓裝置帶來一流的使用者體驗

空間利用最大化

最小門片突出距離，門開啟時，門板自動定位

極簡且便利的設計

軌道不外露，視覺更俐落

無把手外觀

輕按一下即可完全開啟門片

四滾輪導引設計

平穩順暢的滑動體驗，並可調整高度與深度，精準定位門片

WingLine L 折門

一套折門系統，滿足多元設計需求

WingLine L 讓折門設計展現全新的使用便利性。創新的 Push to Move / Pull to Move / Pull to Move Silent 開啟系統，只需一個動作即可完整開啟櫃體，內部空間一覽無遺，呈現震撼的全景式開啟效果。

此外，WingLine L 具備優異的滑動性能、柔順的開關體驗、免工具安裝，以及極低門板外凸設計，全面提升使用便利性與空間美感。

適用於臥室、廚房與辦公空間，是兼具設計與機能的全方位摺疊門解決方案。

門片數	承重	門片寬度	門片高度	按壓緩衝
2	25 kg / 片門	≤ 600 mm	≤ 2,400 mm	可選

Hettich 拉門 | 品質標準

滿足所有需求的品質

Hettich 拉門的品質持續受到嚴謹的監控，符合前球所在市場的國內與國際品質標準。下方的圖示展示了部分 Hettich 抽屜必須通過的測試項目。

承重測試
Hettich 拉門系統數值，為門板允許的總重量與相應的門板尺寸組合。所有 Hettich 滑門系統均通過 EN 15706 標準的過載測試。在依照型錄規範正確加工的情況下，滑門系統適用於符合 EN 14749 標準的家具。

耐腐蝕測試
Hettich 拉門系統符合 EN 15706 及 EN 6270 規範，並通過 72 小時冷凝水耐腐蝕測試。

耐久測試 (Endurance test)

門板在規定的次數與速度下，經過多次開合後，必須保持穩定運作。

1級：10,000 次
2級：20,000 次
3級：30,000 次

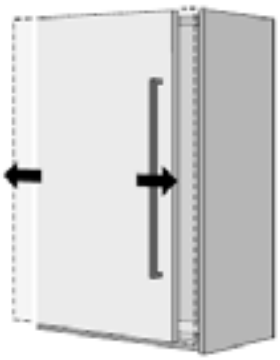

抗脫落測試 (Lift off guard*)

門板以規定的力量向上並向前拉起，必須不會從櫃體脫落或掉落。

1級：150 N
2級：200 N
3級：250 N

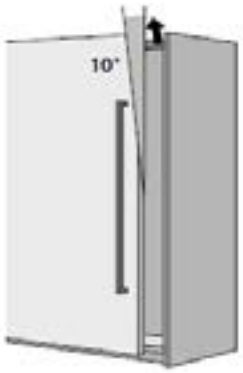

閉合測試 (Closing test)

門板必須能在規定的載重下，完成規定次數的關閉循環。
* 不適用於 BHMA 測試

1級：2 kg
2級：3 kg
3級：4 kg

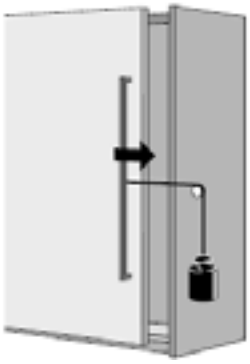

水平安全測試 (Horizontal safety test*)

在門板中間施加規定的壓力時，門板不得從櫃體脫落或掉落。

1級：150 N
2級：200 N
3級：250 N

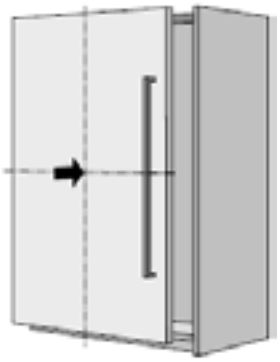

Hettich 折門 ｜ 品質標準

滿足所有需求的品質

Hettich 折門系統的品質持續受到嚴謹監控，並符合客戶所在市場的國內與國際品質標準。下方圖示展示部分測試流程的基本原則。

耐久測試 (Endurance test)

門板在規定的次數與速度下，經過多次開合後，必須保持穩定運作。

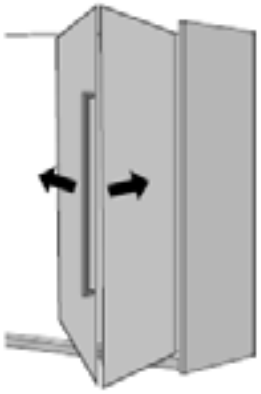

門片止動 / 拉伸測試 (Door stopping / extension test)

門板需在規定拉力負載下，承受特定次數的開啟循環測試。

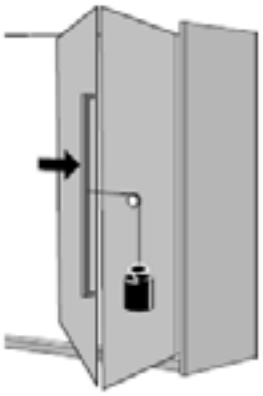

FurnSpin 旋轉櫃五金

FurnSpin – 翻轉未來的家具潮流

家具產業正面臨都市化、個人化與工作模式轉變等大趨勢所帶來的挑戰與機遇。想在這個市場上引領潮流，就必須提出創新的解決方案。

FurnSpin 打破傳統設計思維，為家具世界注入全新動能：家具能夠旋轉開啟，展示內部空間，再也不受門片或掀蓋的阻礙。

在技術與設計兼具之下，FurnSpin 亦獲得 Interzum 2023年「Best of the Best」、2024年 Red Dot 與 Good Design Award 等設計大獎肯定。

它讓全新的空間概念成為可能，結合卓越設計與出色功能，創造令人難忘的家具體驗。旋轉之美，不只是動作，更是一種愉悅的生活體驗。

FurnSpin 旋轉櫃五金

旋轉設計
櫃體可圍繞自身軸心完整旋轉，讓內部瞬間化為展示空間

多功能家具
一件家具即可呈現多種用途與造型

流暢安全
緩衝關閉與按壓開啟機構，確保運行穩固順暢與使用安全

多場景適用
從廚房、高櫃到展示櫃，從家用到辦公空間皆適用

國際獎項肯定
榮獲 interzum 2023「Best of the Best」、Red Dot 2024 與Good Design 等多項大獎

FurnSpin 旋轉櫃五金

Hettich

FurnSpin – 重新定義家具設計

為高端櫃體五金注入全新創意，打破傳統開啟方式。門板與掀門不再佔據使用空間，只需輕鬆旋轉，即可在開放與隱藏之間自由切換，為家具設計創造更多可能。

打造開放式空間的質感廚房

為開放式居家空間打造兼具設計感與收納機能的精品廚櫃，展現全新的收納美學。

旋轉切換，打造質感展示空間

不只是收納展示櫃，更是一件充滿巧思與驚喜的家具。

懸浮設計，演繹浴室新美學

懸浮式設計結合創新收納機能，帶來令人驚豔的使用體驗。

FurnSpin 旋轉櫃五金 ｜ 型號 / 規格一覽

	FurnSpin S	FurnSpin M	FurnSpin XL
最小櫃體尺寸 (長×寬)	377 mm × 377 mm	450 mm × 450 mm	564 mm × 564 mm
最大櫃體尺寸 (長×寬)	450 mm × 450 mm	515 mm × 515 mm	664 mm × 664 mm
承重	S (80 kg)	M (100 kg)	XL (120 kg)
安裝位置	左 / 右	左 / 右	左 / 右
旋轉方向	順時針 / 逆時針	順時針 / 逆時針	順時針 / 逆時針

Suspension Bracket 吊掛器

	SAH 215 隱藏式吊掛器	SAH 130 吊掛器	SAH 500 重型吊掛器
頁碼	p.70	p.70	p.71
安裝方式	▸ 安裝於櫃體背板 ▸ 鎖螺絲	▸ 安裝於櫃體 ▸ 壓入式	▸ 安裝於櫃體 ▸ 壓入式
調節方式	▸ 高度：±8 mm ▸ 深度：≤ 25 mm ▸ 側向（鉤式懸掛）：±3 mm ▸ 側向（軌道懸掛）：±7.5 mm	▸ 高度：±7 mm ▸ 深度：≤ 15 mm ▸ 側向（鉤式懸掛）：±3 mm ▸ 側向（軌道懸掛）：±7 mm	▸ 高度：±11 mm ▸ 深度：+10 / -2 mm ▸ 側向：±3 mm
承重	45 kg / 個 符合 EN 15939	35 kg / 個 符合 EN 15939	110 kg / 個 符合 EN 15939
懸吊方式	▸ Suspension hook ▸ 吊掛軌 type B / H / M	▸ Suspension hook ▸ 吊掛軌 type A / B / L	專用牆面固定件 ※不可搭配吊掛軌使用
適用板厚	≤ 16 mm	≥ 16 mm	3 - 8 mm
選配	▸ 飾蓋（銀灰色）	▸ 飾蓋（白色 / 鉻色）	▸ 飾蓋（白色 / 灰色）
適用場景	高端廚具、展示櫃、系統櫃	一般吊櫃、系統櫃	大型壁掛櫃體、家具

Connecting Fittings 櫃體結合五金

	Twister DU 243 T	Rapid S DU 324	Rapid S DU 332	Screw-in DU 321	Screw-in DU 328
表面處理	鍍鋅鋼 / 塑膠	鍍鋅鋼 / 塑膠	鍍鋅鋼 / 塑膠	鍍鋅鋼	鍍鋅鋼
鑽孔直徑	Ø 5 mm	Ø 8 mm	Ø 10 mm	Ø 5 mm	Ø 3 mm
銷釘長度	20 mm	20 mm	20 mm	6.7 mm	6.7 mm
產品描述	▸ 直接固定螺 ▸ 快速安裝 ▸ 適用 32 排孔 ▸ 自攻螺紋 ▸ 可多次拆裝	▸ 膨脹套設計 ▸ 快速壓入式 ▸ 固定力強 ▸ 適用 32 排孔	▸ 膨脹套設計 ▸ 快速壓入式 ▸ 適合大鑽孔 ▸ 適用 32 排孔	專為系統家具、櫃體及木工結構緊固與隱形連接而設計	
適用系統	Rastex 15	Rastex 15	Rastex 15	VB 35	VB 35

	Rastex 15 偏心連接件	VB 35 M/16 偏心連接件
表面處理	鍍鎳	壓鑄鋅 / 塑膠
板厚	15 / 18 mm	16 mm
孔徑	Ø 15 mm	Ø 20 mm
產品描述	▸ 雙重定位設計 ▸ 公差補償最高 4 mm ▸ 適用 32 排孔	▸ 防轉肋設計 ▸ 適用 32 排孔

SAH 215 隱藏式吊掛系統 / 130 櫃體吊掛系統

SAH 215 隱藏吊掛系統

安裝於櫃體背板後方的隱藏式吊掛系統，兼顧美觀與安裝便利性。每個吊掛件承重 45 kg（符合 EN 15939），具備高度、深度及側向調整功能，適用於廚房吊櫃、浴室櫃及各式壁掛家具。

SAH 130 櫃體吊掛系統

安裝於櫃體內部的吊掛系統，採壓入式安裝，可搭配吊掛鉤或吊掛軌使用。每個吊掛件承重 35 kg(符合 EN 15939)，具備三向調整功能，適用於各式壁掛櫃體，兼顧施工效率與安裝精度。

SAH 500 重型櫃體吊掛系統

專為大型壁掛家具打造的高承重吊掛解決方案

SAH 500 重型櫃體吊掛系統兼具高承重、安全性與安裝便利性，適用於大型壁櫃、懸浮式電視櫃、浴室櫃及商業展示家具。超薄結構設計可保留更多櫃內空間，搭配三向調整功能，安裝更快速、定位更精準，輕鬆打造兼具美觀與穩固的懸浮式家具。

【適用場景】懸浮式電視櫃、浴室吊櫃、餐邊櫃、大型收納櫃、商業展示櫃

【產品特色】

高承重性能

每個吊掛器最高承重 110 kg，用於大型及重型壁掛家具

超薄設計

安裝於櫃體內部，不影響抽屜配置，保留更多收納空間

三向調整

可調整高度、左右及深度，安裝定位快速且精準

安全鎖定機構

內建防脫落設計，提升使用安全性與安裝可靠性

支援自動化生產

符合現代家具製造流程，提高組裝效率

SafeFix Eco 兒童安全鎖

SafeFix Eco 安全鎖，確實閉合的安心選擇

在需要櫃門或掀門確實關閉的情況下，例如避免孩童接觸收納空間，Hettich 提供多樣化的解決方案。

無論是自動上鎖、按壓式卡榫、磁性卡榫或機械卡榫，都能滿足不同需求，確保門片保持緊閉。

SafeFix Eco 安全鎖

兒童安全設計，為居家環境增添一層保護
防止孩童直接接觸櫃內物品
可作為左開門、右開門或抽屜鎖使用

【注意事項】
SafeFix Eco 安全鎖內含強力磁鐵，請避免將信用卡等磁性物品放置於其附近。

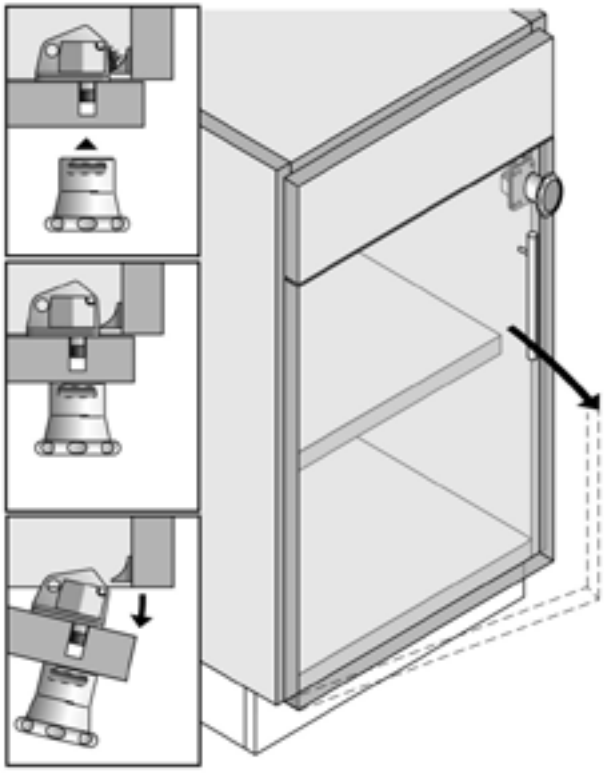

M410 FP PRO 指紋辨識電子鎖

LEHMANN

LEHMANN M410 FP PRO 指紋辨識電子鎖

技術基礎	指紋辨識技術；生物識別鎖系統
配置方式	管理者指紋 / LEHMANN Config App
模式選項	固定分配使用 (assigned use) / 自由儲物櫃選擇 (shared use)
App 配置要求	具備 NFC 功能的智慧型手機
指紋儲存容量	200 組指紋
掃描速度	小於 0.2 秒
電池類型	1 × CR123A
信號提示	小於 0.2 秒
自動上鎖功能	在固定分配模式下，可選擇啟用自動上鎖功能 (Auto Locking)
應用場景	企業、組織或家庭

CAPTOS 聯網式 RFID 鎖定系統

LEHMANN

高效、無憂、智能管理的儲物櫃解決方案

CAPTOS 是一款專為現代公共設施、健身中心、辦公室及分散式組織設計的新世代聯網型 RFID 鎖定系統 。其核心優勢在於實現無電池運行、集中化管理和即時控制。

主要賣點是它能為設施管理帶來高效率和低成本。由於採用電源供電，0電池維護大幅減少了後續的維護工作量和成本。透過 LEHMANN 管理軟體 (LMS)，管理人員可實時遠端變更授權和配置 ，若有應答器遺失，可立即作廢，確保高安全和高效替換。

在使用者體驗方面，CAPTOS 採用直觀的 13.56 MHz 非接觸式 RFID 技術，操作簡單，並可支援主流的 MIFARE 和 LEGIC 標準，讓使用者可以使用現有識別證或鑰匙扣。

進階的 CAPTOS iCharge 豪華版本更具備內建 USB 充電埠，方便使用者在儲物時為個人設備充電，提供高舒適度。整個系統設計符合 GDPR 標準，提供安全可靠的數據記錄與中央化管理。

LEHMANN CAPTOS 聯網式 RFID 鎖定系統

類別	特性	功能與說明
核心技術	技術基礎	聯網型 RFID 鎖定系統 ；電子 RFID 鎖
	RFID 頻率	13.56 MHz 非接觸式 RFID 技術
	兼容性	支援主流的 MIFARE 和 LEGIC 標準
操作與配置	配置方式	透過 LEHMANN 管理軟體 (LMS) 進行配置
	操作方式	使用員工識別證、鑰匙扣或腕帶等轉發器
	LMS 要求	需安裝 2.0 版或更高版本
性能指標	信號提示	提供光學 (LED) 狀態指示和聲音信號
電源與功能	電源類型	無需電池，採用電源操作
	自動上鎖功能	1x CR123A
	操作模式選項	光學和聲學信號提示
應用場景	適用環境	企業、組織或家庭
聯網架構	擴充能力	每個控制器 (PC1 或 SC1) 可連接多達 24 個鎖
	網路介面	Primary Controller (PC1) 作為客戶網路 (LAN) 的介面
iCharge 進階版	附加功能	內建 USB 充電埠 ；可個別設定背景照明顏色

DIAL LOCK 數字密碼鎖

LEHMANN

無鑰匙安全解決方案

Lehmann DIAL LOCK 數字密碼鎖系列是專為現代行動工作與生活設計的無鑰匙安全解決方案。這系列產品的核心在於實現 "THE KEY IN YOUR MIND"（安全掌握在心中），透過四個數字轉輪組合撥號，為儲物櫃提供高安全性。

【 核心優勢 】

無鑰匙管理：消除物業管理中鑰匙分配、儲存、物流和採購的行政負擔與成本。

極高安全性：所有鎖具均配備自動擾碼技術 (Scramble function)。每次操作後，數字轉輪會自動撥回至「0000」，隱藏已設定的密碼，使用者無需額外動作即可提升防窺性。

應用彈性：提供 FREECODE (DIAL LOCK 58) 和 FIXCODE (DIAL LOCK 59) 兩種模式，能完美適應各種使用情境。

DIAL LOCK 58 FREECODE（**自由密碼**）：適用於體育設施、學校、圖書館等高使用率的公共區域或訪客鎖，密碼在打開後會自動刪除，供下一位使用者使用 。

DIAL LOCK 59 FIXCODE（**固定密碼**）：適用於辦公室個人儲物櫃或專案團隊共用區域等長期使用者，密碼會持續有效，重新編程快速簡單，大大降低組織變更成本。

此外，DIAL LOCK 採用穩固的外殼與現代設計，適用於從 0.8 mm 到 21 mm 的各種材料厚度，並具備可透過緊急鑰匙進行的緊急開鎖功能，確保在任何情況下都能進行管理和存取。

DIAL LOCK 數字密碼鎖

LEHMANN

LEHMANN DIAL LOCK 密碼鎖規格一覽表

類別	特性	DIAL LOCK 58 (自由密碼)	DIAL LOCK 59 (固定密碼)
核心技術	技術基礎	數字密碼鎖，無鑰匙安全解決方案	
	適合對象	多人共用空間	固定使用者
操作與配置	操作方式	四個組合撥號（數字轉輪）	
	使用方式	類似於飯店保險箱：輸入自選密碼上鎖；再次輸入密碼打開鎖時，密碼會同時被刪除 。	使用者可自由選擇個人密碼；該密碼保持有效，直到使用者決定更改為止。
	密碼安全	每次打開和關閉都需要輸入代碼。	僅需一次輸入代碼即可打開； 上鎖時不需要再次輸入代碼。
功能與安全	自動擾碼	配備自動擾碼技術 (Scramble function)，操作後撥盤自動擾亂至「0 0 0 0」。	
	緊急開鎖	具備緊急開鎖功能，可透過 Z90 鎖芯（使用 Z0001 緊急鑰匙）。	
應用場景	使用情境	一次性使用，適用於高頻率使用的公共區域，如體育設施、學校、圖書館、訪客鎖。	長期使用者，適用於辦公室環境的個人儲物櫃或臨時協作的專案團隊。
設計與安裝	左右開版本	有	
	適用材質	適用於各種材料厚度，從 0.8 到 21 mm (例如鋼、玻璃、木材、HPL)。	

Stabilus 氣壓棒

STABILUS

解決方案總覽

Stabilus 氣壓棒是全球領先的運動控制技術，專為滿足現代辦公與家具行業的嚴苛要求而設計。
我們的解決方案核心在於實現精準、安全且人體工學的調節功能。在辦公座椅領域，Stabilus 產品提供座椅高度、靠背角度和同步傾斜的無段調節與鎖定，確保使用者能獲得最佳的個性化支撐。在廚具與家具領域，我們的產品支持櫥櫃門的平穩開啟 / 關閉和無限定位，極大提升了操作的安全性和設計的靈活性。

Stabilus 致力於透過可靠、長壽命的技術，推動產品設計符合行業趨勢與人體工學標準。

Stabilus 氣壓棒

STABILUS

廚房 / 家具應用

廚房早已不只是烹飪的場所，它更是一個生活空間——對越來越多人來說，廚房同時展現了個人生活風格與家居品味。

如何掌握廚房抽屜與壁櫃的各種可移動元素，營造高端、舒適的使用感如何讓洗衣機安靜、柔順且節能地運作？在這些領域，我們的運動控制專業技術，都能為您提供可靠的解決方案，並將產品完美整合到您的應用中。

對於抽屜與抽拉式家具，我們的阻尼器能確保開闔過程平順和諧，在關閉時也不會發出刺耳碰撞聲。
順暢的開合、輕鬆的翻折、穩固的固定——我們的產品讓操作更安全、更便利，也讓廚房空間更美觀、更耐用。我們致力於打造靈活、現代的產品設計。

作為廚具製造商，您可以自由發揮室內設計創意。無論是巧妙規劃收納與運動解決方案，或將家電巧妙隱藏於低調的飾板之後，即使空間有限，我們的氣壓彈簧、阻尼器及機電驅動器都能發揮最佳效能。

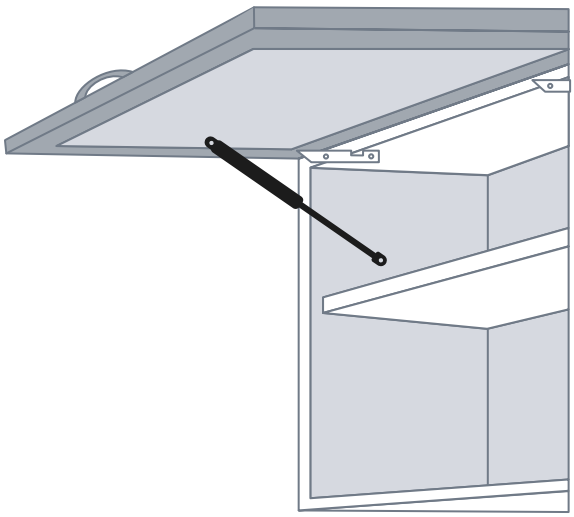

上掀櫃氣壓棒（隨意停）

現代廚房是享受生活樂趣的地方，更重視實用美觀。我們的氣彈簧和阻尼器能讓使用者輕鬆開啟和關閉的門和五金件。它們可以達到無限定位，而不需自行關閉。這能提供更安全更堅固的物品空間。開關順暢，輕鬆開折，穩固固定。我們的產品能讓操作更安全、更方便，也讓廚房更美觀、更耐用。

讓設計更靈活

作為廚房用品製造商，您可以盡情發揮室內設計創意。無論是更寬更深尺寸的收納解決方案，還是將電器隱藏在低調的廚房表面—即使在狹小的空間內，我們的氣壓棒仍然可以發揮最佳性能。

解決方案一覽

LIFT-O-MAT 氣壓棒
適用於升高、降低、移動或調整
LIFT-O-MAT FR 氣壓棒
適用於升高、降低或調整，可無限定位
STAB-O-BLOC 氣壓棒
適用於無段與可鎖定調整

Stabilus 氣壓棒

STABILUS

辦公椅 / 工作椅調整裝置

BLOC-O-LIFT 靠背調整氣壓棒

產品優勢

- 提供人體工學靠背支撐
- 僅於承受負載時可調整，避免誤操作
- 防止靠背回彈，提升安全性
- 支援依體重進行個人化調整

應用範圍

- 人體工學辦公椅
- 人體工學工作椅
- 高階管理椅

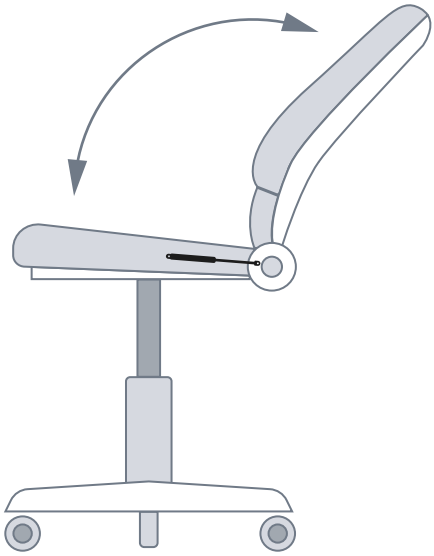

功能說明

BLOC-O-LIFT 靠背調整氣壓棒可依使用者體重提供適當支撐力，確保背部於長時間工作時維持舒適與穩定。內建負載觸發機構，使靠背僅在使用者倚靠時才能調整，有效提升安全性與操作穩定性。

BLOC-O-LIFT 座椅傾角調整氣壓棒

產品優勢

- 提供無段式傾斜角度調整
- 多種尺寸、力量範圍及行程規格可供選擇
- 可依使用需求選配彈簧鎖定功能
- 提供漸進式或遞減式彈簧特性
- 支援不同體重使用者的個人化調整需求

應用範圍

- 人體工學辦公椅
- 工作椅
- 專業座椅系統

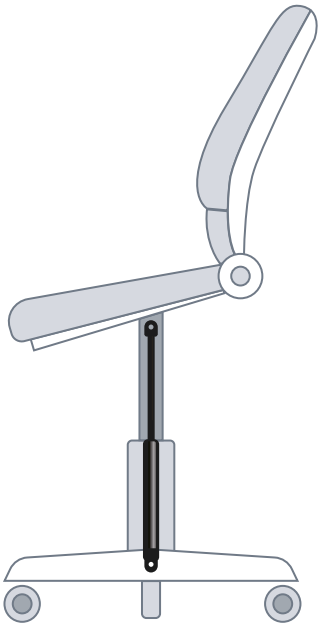

功能說明

BLOC-O-LIFT 無段彈簧鎖定氣壓棒專為座椅及靠背傾斜調整而設計，可根據使用者體重提供適當支撐力，協助維持舒適且符合人體工學的坐姿。多樣化的彈簧特性與行程選擇，可滿足不同座椅設計需求，並提供平順且穩定的調整體驗。

Stabilus 氣壓棒

STABILUS

同步傾仰調整氣壓棒

產品優勢

- 座椅與靠背同步傾仰調整
- 線性彈簧特性，動作平順自然
- 可依體重調整支撐力
- 結構緊湊，易於整合設計
- 提供鎖定與多段調整選項

應用範圍

- 人體工學辦公椅
- 高階管理椅
- 專業人體工學座椅系統

產品優勢

BLOC-O-LIFT 同步傾仰調整氣壓棒可實現座椅與靠背的同步運動，提供自然流暢的傾仰體驗。透過線性彈簧特性與負載調整機構，使不同體重使用者皆能獲得穩定支撐與舒適坐姿。

STAB-O-MAT **座椅高度調整氣壓棒**

產品優勢

- 平順穩定的座椅高度調整
- 提供多種尺寸與力量規格
- 操作簡單直覺，適用多種座椅設計
- 提升座椅基本人體工學調整性能

功能說明

STAB-O-MAT 氣壓棒提供穩定且順暢的座椅高度調整功能，可依使用者需求調整座椅高度，協助維持基本人體工學坐姿。產品具備多種尺寸與力量選項，適用於不同座椅結構設計需求。

應用範圍

- 辦公椅
- 工作椅
- 基礎人體工學座椅

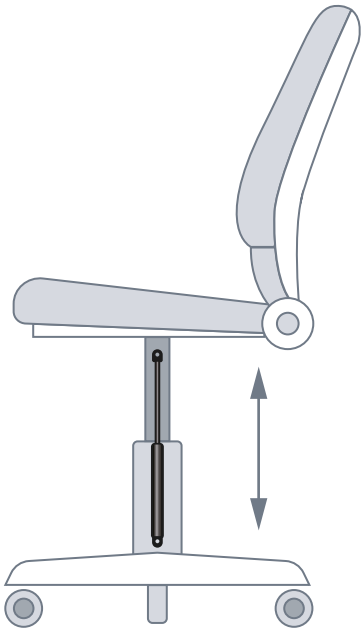

FURNITECH

Technology built within *Furniture*

Furnitech
智 珣 有 限 公 司

智珣有限公司
FURNITECH INTERNATIONAL CO., LTD.

地址
238 新北市樹林區
柑園街一段216號1樓

聯絡智珣
T : 02 2668 8272
M : info@furnitech.com.tw
W : furnitech.com.tw